tehn•m•dus d.o.o.

DRUŠTVO ZA PROJEKTIRANJE I USLUGE, OIB: 31728187872

Zagreb, Ul. Lj. Posavskog 34a; Sjedište Karlovac, Kranjčevićeva 16

INVESTITOR:
HIDRIS inžinjering d.o.o.
Bogoslava Šuleka29, 47 000 KARLOVAC,
OIB: 47700480140

GRAĐEVINA:
POSLOVNO - PROIZVODNA ZGRADA

LOKACIJA:
POSLOVNA ZONA GORNJE MEKUŠJE
47000 KARLOVAC
k.č.br. 1009/9, K.O. Gornje Mekušje

GLAVNI PROJEKTANT:
IVA MLINAREVIĆ, dipl. ing. arh. A2869

IVA MLINAREVIĆ
Digitalno potpisao: IVA MLINAREVIĆ
Datum: 2021.05.07 14:03:33 +02'00'

PROJEKTANT:
DRAGUTIN BELAVIĆ, dipl. ing. građ. G1759

DRAGUTIN BELAVIĆ
Digitalno potpisao: DRAGUTIN BELAVIĆ
Datum: 2021.05.07 07:54:58 +02'00'

TEH. DNEVNIK:
P-34/21

ZAJEDNIČKA OZNAKA PROJEKTA:
14_12_20

MAPA 5

GLAVNI GRAĐEVINSKI PROJEKT

PROJEKT OKOLIŠA

Direktor:
Sandra Belavić

Karlovac, travanj 2021.

TEHNOMODUS d.o.o.

INVESTITOR:	**HIDRIS inžinjering d.o.o. Bogoslava Šuleka29, 47 000 KARLOVAC, OIB: 47700480140**
GRAĐEVINA:	**POSLOVNO - PROIZVODNA ZGRADA**
LOKACIJA:	**POSLOVNA ZONA GORNJE MEKUŠJE 47000 KARLOVAC k.č.br. 1009/9, K.O. Gornje Mekušje**
GLAVNI PROJEKTANT:	**IVA MLINAREVIĆ, dipl. ing. arh.**
PROJEKTANT:	**DRAGUTIN BELAVIĆ, dipl. ing. građ.**
TEH. DNEVNIK:	**P-34/21**
ZAJ. OZNAKA PR.:	**14_12_20**

GLAVNI GRAĐEVINSKI PROJEKT

PROJEKT OKOLIŠA

SADRŽAJ:

A) TEKSTUALNI DIO:

1. REGISTRACIJA TVRTKE
2. IMENOVANJE PROJEKTANTA
3. IZJAVA O USKLAĐENOSTI PROJEKTA
4. POSEBNI UVJETI GRADNJE
5. TEHNIČKI OPIS
6. HIDRAULIČKI PRORAČUN
7. PROGRAM KONTROLE I OSIGURANJE KVALITETE
8. PRIKAZ MJERA ZAŠTITE NA RADU I ZAŠTITE OD POŽARA SA ISPRAVAMA
9. SANACIJA OKOLIŠA

B) GRAFIČKI DIO (NACRTI):

1.	SITUACIJA ISKOLČENJA	M 1:250
2.	NORMALNI POPREČNI PROFIL A-A	M 1:50
3.1.	POPREČNI PROFILI 1, 2,	M 1:100
3.2.	POPREČNI PROFILI 3, 4,	M 1:100
3.3.	POPREČNI PROFILI 5, 6	M 1:100
3.4.	POPREČNI PROFILI 7, 8,	M 1:100
3.5.	POPREČNI PROFILI 9, 10,	M 1:100
3.6.	POPREČNI PROFILI 11, 12	M 1:100
4.	SITUACIJA KOTNI PLAN INSTALACIJA	M 1:250
5.1.	SITUACIJA OBORINSKE ODVODNJE	M 1:250
5.2.	ODVODNJA KROVNIH PLOHA	M 1:100
6.	DETALJ REVIZIONOG OKNA	M 1:20
7.	DETALJ SLIVNIKA	M 1:20
8.	DETALJ PRIKLJUČKA OBORINSKE ODVODNJE	M 1:40
9.	DETALJ RUBNJAKA I IVIČNJAKA	M 1:10
10.	SITUACUJA PROMETNOG RJEŠENJA	M 1:250

Karlovac, travanj 2021. TEHNOMODUS d.o.o.

INVESTITOR:	**HIDRIS inžinjering d.o.o. Bogoslava Šuleka29, 47 000 KARLOVAC, OIB: 47700480140**
GRAĐEVINA:	**POSLOVNO - PROIZVODNA ZGRADA**
LOKACIJA:	**POSLOVNA ZONA GORNJE MEKUŠJE 47000 KARLOVAC k.č.br. 1009/9, K.O. Gornje Mekušje**
GLAVNI PROJEKTANT:	**IVA MLINAREVIĆ, dipl. ing. arh.**
PROJEKTANT:	**DRAGUTIN BELAVIĆ, dipl. ing. građ.**
TEH. DNEVNIK:	**P-34/21**
ZAJ. OZNAKA PR.:	**14_12_20**

A) TEKSTUALNI DIO:

Karlovac, travanj 2021. TEHNOMODUS d.o.o.

INVESTITOR:	**HIDRIS inžinjering d.o.o. Bogoslava Šuleka29, 47 000 KARLOVAC, OIB: 47700480140**
GRAĐEVINA:	**POSLOVNO - PROIZVODNA ZGRADA**
LOKACIJA:	**POSLOVNA ZONA GORNJE MEKUŠJE 47000 KARLOVAC k.č.br. 1009/9, K.O. Gornje Mekušje**
GLAVNI PROJEKTANT:	**IVA MLINAREVIĆ, dipl. ing. arh.**
PROJEKTANT:	**DRAGUTIN BELAVIĆ, dipl. ing. građ.**
TEH. DNEVNIK:	**P-34/21**
ZAJ. OZNAKA PR.:	**14_12_20**

1. REGISTRACIJA TVRTKE

Karlovac, travanj 2021. TEHNOMODUS d.o.o.

REPUBLIKA HRVATSKA
TRGOVAČKI SUD U ZAGREBU

MBS:081031226
Tt-16/12002-6

R J E Š E N J E

Trgovački sud u Zagrebu po sucu pojedincu Aleksandri Brnabić u registarskom predmetu upisa u sudski registar osnivanja d.o.o. po prijedlogu predlagatelja TEHNOMODUS d.o.o. za projektiranje i usluge, Zagreb, Ulica kneza Ljudevita Posavskog 34 A, 11.05.2016. godine

r i j e š i o j e

u sudski registar ovog suda upisuje se:

osnivanje društva s ograničenom odgovornošću

pod tvrtkom/nazivom TEHNOMODUS d.o.o. za projektiranje i usluge, sa sjedištem u Zagrebu, Ulica kneza Ljudevita Posavskog 34 A, u registarski uložak s MBS 081031226, prema podacima naznačenim u prilogu ovoga rješenja ("Podaci za upis u glavnu knjigu sudskog registra"), koji je njegov sastavni dio.

TRGOVAČKI SUD U ZAGREBU

U Zagrebu, 11. svibnja 2016. godine

S U D A C

Aleksandra Brnabić

Uputa o pravnom lijeku:

Pravo na žalbu protiv ovog rješenja ima sudionik ili druga osoba koja za to ima pravni interes. Žalba se podnosi u roku od 8 (osam) dana Visokom trgovačkom sudu Republike Hrvatske u dva primjerka, putem prvostupanjskog suda. Predlagatelj nema pravo žalbe.

TRGOVAČKI SUD U ZAGREBU MBS: 081031226
Tt-16/12002-6 Datum: 13.05.2016

PODACI ZA UPIS U GLAVNU KNJIGU SUDSKOG REGISTRA
(prilog uz rješenje)

Pod brojem upisa 1 za tvrtku TEHNOMODUS d.o.o. za projektiranje i usluge upisuje se:

SUBJEKT UPISA

TVRTKA:
TEHNOMODUS d.o.o. za projektiranje i usluge

TEHNOMODUS d.o.o.

SJEDIŠTE/ADRESA:
Zagreb (Grad Zagreb)
Ulica kneza Ljudevita Posavskog 34 A

PRAVNI OBLIK:
društvo s ograničenom odgovornošću

PREDMET POSLOVANJA:
* - projektiranje i građenje građevina te stručni nadzor građenja
* - energetsko certificiranje, energetski pregled zgrade i redoviti pregled sustava grijanja i sustava hlađenja ili klimatizacije u zgradi
* - stručni poslovi prostornog uređenja
* - djelatnost upravljanja projektom gradnje
* - djelatnost tehničkog ispitivanja i analize
* - poslovi upravljanja nekretninom i održavanje nekretnina
* - posredovanje u prometu nekretnina
* - poslovanje nekretninama
* - računalne i srodne djelatnosti
* - pripremanje hrane i pružanje usluga prehrane
* - pripremanje i usluživanje pića i napitaka
* - pružanje usluga smještaja
* - pripremanje hrane za potrošnju na drugom mjestu sa ili bez usluživanja (u prijevoznom sredstvu, na priredbama i sl.) i opskrba tom hranom (catering)
* - tiskanje časopisa i drugih periodičnih publikacija, knjiga i brošura, glazbenih djela i glazbenih rukopisa, karata i atlasa, plakata, igraćih karata, reklamnih kataloga, prospekata i drugih tiskanih oglasa, djelovodnika, albuma, dnevnika, kalendara, poslovnih obrazaca i drugih tiskanih komercijalnih publikacija, papirne robe za osobne potrebe i drugih tiskanih materijala, pomoću knjigotiska, ofseta, fotogravure, fleksografije, sitotiska i drugih tiskarskih strojeva, strojeva za umnožavanje, računalnih pisača, strojeva za fotokopiranje i strojeva za termokopiranje

TRGOVAČKI SUD U ZAGREBU MBS: 081031226
Tt-16/12002-6 Datum: 13.05.2016

PODACI ZA UPIS U GLAVNU KNJIGU SUDSKOG REGISTRA
(prilog uz rješenje)

Pod brojem upisa 1 za tvrtku TEHNOMODUS d.o.o. za projektiranje i usluge upisuje se:

SUBJEKT UPISA

OSNIVAČI/ČLANOVI DRUŠTVA:

Darko Štedul, OIB: 30255599903
Jarče Polje, Jarče Polje 46
- jedini osnivač d.o.o.

OSOBE OVLAŠTENE ZA ZASTUPANJE:

Sandra Belavić, OIB: 78697885589
Karlovac, Kranjčevićeva 16
- direktor
- zastupa društvo pojedinačno i samostalno

TEMELJNI KAPITAL:
20.000,00 kuna

PRAVNI ODNOSI:
Osnivački akt:
Izjava o osnivanju društva s ograničenom odgovornošću od 18.04.2016. godine.

U Zagrebu, 13. svibnja 2016.

S U D A C
Aleksandra Brnabić

REPUBLIKA HRVATSKA - TRGOVAČKI SUD U ZAGREBU

INVESTITOR:	**HIDRIS inžinjering d.o.o. Bogoslava Šuleka29, 47 000 KARLOVAC, OIB: 47700480140**
GRAĐEVINA:	**POSLOVNO - PROIZVODNA ZGRADA**
LOKACIJA:	**POSLOVNA ZONA GORNJE MEKUŠJE 47000 KARLOVAC k.č.br. 1009/9, K.O. Gornje Mekušje**
GLAVNI PROJEKTANT:	**IVA MLINAREVIĆ, dipl. ing. arh.**
PROJEKTANT:	**DRAGUTIN BELAVIĆ, dipl. ing. građ.**
TEH. DNEVNIK:	**P-34/21**
ZAJ. OZNAKA PR.:	**14_12_20**

2. IMENOVANJE PROJEKTANTA

Karlovac, travanj 2021. TEHNOMODUS d.o.o.

tehn•m•dus d.o.o.
DRUŠTVO ZA PROJEKTIRANJE I USLUGE, OIB: 31728187872
Zagreb, Ul. Lj. Posavskog 34a; Sjedište Karlovac, Kranjčevićeva 16

INVESTITOR:	**HIDRIS inžinjering d.o.o. Bogoslava Šuleka29, 47 000 KARLOVAC, OIB: 47700480140**
GRAĐEVINA:	**POSLOVNO - PROIZVODNA ZGRADA**
LOKACIJA:	**POSLOVNA ZONA GORNJE MEKUŠJE 47000 KARLOVAC k.č.br. 1009/9, K.O. Gornje Mekušje**
GLAVNI PROJEKTANT:	**IVA MLINAREVIĆ, dipl. ing. arh.**
PROJEKTANT:	**DRAGUTIN BELAVIĆ, dipl. ing. građ.**
TEH. DNEVNIK:	**P-34/21**
ZAJ. OZNAKA PR.:	**14_12_20**

Prema odredbama ZAKONA O GRADNJI (NN br. 153/13, 20/17, 39/19, 125/19) imenujem **PROJEKTANTA** na izradi projekta za gore navedenu građevinu.

Projektant je odgovoran da projekt ili dio projekta, za čiju je izradu imenovan, udovoljava zahtjevima iz Zakona o gradnji.

PROJEKTANT : DRAGUTIN BELAVIĆ, dipl.ing.građ.

Karlovac, travanj 2021. Investitor :

_____

tehn•m•dus d.o.o.
DRUŠTVO ZA PROJEKTIRANJE I USLUGE, OIB: 31728187872
Zagreb, Ul. Lj. Posavskog 34a; Sjedište Karlovac, Kranjčevićeva 16

Na temelju čl. 49 i čl.52. Zakona o gradnji (NN br. 153/13, 20/17,39/19) izdaje se

IMENOVANJE

kojim se imenuje

DRAGUTIN BELAVIĆ , dipl.ing.građ,
OVLAŠTENI INŽENJER GRAĐEVINARSTVA
/ime, prezime, stručna sprema i funkcija osobe/

za GRAĐEVINSKOG PROJEKTANTA
pri izradi TEHNIČKE DOKUMENTACIJE

INVESTITOR:	**HIDRIS inžinjering d.o.o.** **Bogoslava Šuleka29, 47 000 KARLOVAC,** **OIB: 47700480140**
GRAĐEVINA:	**POSLOVNO - PROIZVODNA ZGRADA**
LOKACIJA:	**POSLOVNA ZONA GORNJE MEKUŠJE** **47000 KARLOVAC** **k.č.br. 1009/9, K.O. Gornje Mekušje**
GLAVNI PROJEKTANT:	**IVA MLINAREVIĆ, dipl. ing. arh.**
PROJEKTANT:	**DRAGUTIN BELAVIĆ, dipl. ing. građ.**
TEH. DNEVNIK:	**P-34/21**
ZAJ. OZNAKA PR.:	**14_12_20**

Ovo rješenje vrijedi do izvršenja zadatka ili do opoziva.

Karlovac, travanj 2021.

Investitor:

REPUBLIKA HRVATSKA
HRVATSKA KOMORA ARHITEKATA
I INŽENJERA U GRADITELJSTVU

Klasa: UP/I-360-01/99-01/ 1759
Urbroj: 314-01-99-1
Zagreb, 14. listopada 1999.

Na temelju članaka 24. i 50. Zakona o Hrvatskoj komori arhitekata i inženjera u graditeljstvu (Narodne novine, broj 47/98), Odbor za upise razreda inženjera građevinarstva, rješavajući po zahtjevu koji je podnio BELAVIĆ DRAGUTIN dipl.ing.građ., KARLOVAC, KRANJČEVIĆEVA 16, za upis u Imenik ovlaštenih inženjera građevinarstva, donio je sljedeće

RJEŠENJE

1. U Imenik ovlaštenih inženjera građevinarstva upisuje se BELAVIĆ DRAGUTIN, (JMBG 140459340002), dipl.ing.građ., KARLOVAC, pod rednim brojem 1759, s danom upisa 07.10.1999.

2. Upisom u Imenik ovlaštenih inženjera građevinarstva, BELAVIĆ DRAGUTIN, stječe pravo na uporabu strukovnog naziva *"ovlašteni inženjer građevinarstva"* i pravo na obavljanje poslova temeljem članka 25. Zakona o Hrvatskoj komori arhitekata i inženjera u graditeljstvu, a u svezi sa člankom 4. stavkom 1. Statuta Hrvatske komore arhitekata i inženjera u graditeljstvu, te ostala prava i dužnosti sukladno posebnim propisima.

3. Ovlaštenom inženjeru izdaje se *"inženjerska iskaznica"* i stječe pravo na uporabu *"pečata"*.

Obrazloženje

BELAVIĆ DRAGUTIN dipl.ing.građ., podnio je Zahtjev za upisu. Imenik ovlaštenih inženjera građevinarstva

Odbor za upise razreda inženjera građevinarstva proveo je postupak u povodu dostavljenog Zahtjeva, te je temeljem članka 24. stavka 2. Zakona o Hrvatskoj komori arhitekata i inženjera u graditeljstvu (Narodne novine, broj 47/98), a u svezi sa člankom 5. stavkom 4. i člankom 20. Statuta Hrvatske komore arhitekata i inženjera u graditeljstvu (Narodne novine, broj 40/99), riješeno kao u izreci.

Upisom u Imenik ovlaštenih inženjera građevinarstva imenovani stječe pravo na izradu i uporabu pečata, sukladno članku 35. Statuta Hrvatske komore arhitekata i inženjera u graditeljstvu i na izdavanje " inženjerske iskaznice".

Na temelju članka 141. stavka 1. točke 1. Zakona o općem upravnom postupku (Narodne novine, broj 53/91), predmet je riješen po skraćenom postupku.

Pouka o pravnom lijeku

Protiv ovog Rješenja žalba nije dopuštena, ali se može pokrenuti upravni spor podnošenjem tužbe Upravnom sudu Republike Hrvatske, u roku 30 dana od dana primitka ovog Rješenja.

REPUBLIKA HRVATSKA ZAGREB

PREDSJEDNIK KOMORE
Ivan Franić, dipl.ing.arh.

Dostaviti:

1. BELAVIĆ DRAGUTIN
   KARLOVAC, KRANJČEVIĆEVA 16
   uz povrat potvrde o izvršenoj dostavi
2. U Zbirku isprava Komore
3. Pismohrana Komore

INVESTITOR:	**HIDRIS inžinjering d.o.o. Bogoslava Šuleka29, 47 000 KARLOVAC, OIB: 47700480140**
GRAĐEVINA:	**POSLOVNO - PROIZVODNA ZGRADA**
LOKACIJA:	**POSLOVNA ZONA GORNJE MEKUŠJE 47000 KARLOVAC k.č.br. 1009/9, K.O. Gornje Mekušje**
GLAVNI PROJEKTANT:	**IVA MLINAREVIĆ, dipl. ing. arh.**
PROJEKTANT:	**DRAGUTIN BELAVIĆ, dipl. ing. građ.**
TEH. DNEVNIK:	**P-34/21**
ZAJ. OZNAKA PR.:	**14_12_20**

3. IZJAVA O USKLAĐENOSTI PROJEKTA

Karlovac, travanj 2021. TEHNOMODUS d.o.o.

tehn•m•dus d.o.o.
DRUŠTVO ZA PROJEKTIRANJE I USLUGE, OIB: 31728187872
Zagreb, Ul. Lj. Posavskog 34a; Sjedište Karlovac, Kranjčevićeva 16

IZJAVA PROJEKTANTA

GLAVNI GRAĐEVINSKI PROJEKT:
PROJEKT OKOLIŠA
k.č.br. 1009/9, K.O. Gornje Mekušje,

izrađen u tvrtki TEHNOMODUS d.o.o. - Karlovac, P-34/21

je sukladan sa UPU Poslovna zona Mekušje – I.etapa, Glasnik Grada Karlovca br. 17/17, te s odredbama posebnih zakona i drugim propisima.

INVESTITOR: **HIDRIS inžinjering d.o.o. Bogoslava Šuleka29, 47 000 KARLOVAC,**

Karlovac, travanj 2021.

Projektant:
D. Belavić, dipl.ing.građ.

Na temelju Zakona o gradnji (NN br. 153/13, 20/17, 39/19, 125/19) projektant daje:

IZJAVU O USKLAĐENOSTI GLAVNOG PROJEKTA S ODREDBAMA POSEBNIH ZAKONA I DRUGIH PROPISA

DRAGUTIN BELAVIĆ, dipl.ing.građ. ovlašteni inženjer građevinarstva, upisan u imenik ovlaštenih inženjera građevinarstva pod brojem 1759 prema rješenju o upisu klasa UP / I -360-01-/ 99-01/1759, urbroj : 314-01-99-1, od 14.listopada 1999. izjavljuje da je:

GLAVNI GRAĐEVINSKI PROJEKT
PROJEKT OKOLIŠA

usklađen je sa UPU Poslovna zona Mekušje – I.etapa, Glasnik Grada Karlovca br. 17/17, te s odredbama posebnih zakona i drugim propisima.

NARODNE NOVINE RH

1. Zakon o prostornom uređenjeu 153/13, 65/17, 114/18, 39/19, 98/19
2. Zakon o gradnji 153/13, 20/17, 39/19, 125/19
3. Zakon o arhitektonskim I inženjerskim poslovima I djelatnostima u prostornom uređenju I gradnji 152/08, 49/11, 25/13
4. Zakon o građevnim proizvodima 76/13, 30/14, 130/17, 39/19
5. Zakon o tehničkim zahtjevima za proizvode I ocjenjivanju sukladnosti 80/13, 14/14, 32/19
6. Pravilnik o tehničkim dopuštenjima za građevne proizvode 103/08
7. Pravilnik o nadzoru građevnih proizvoda 113/08
8. Pravilnik o ocjenjivanju sukladnosti, ispravama o sukladnosti I označavanju građevnih proizvoda 103/08, 147/09, 87/10, 129/11
9. Tehnički propis za betonske konstrukcije 139/09, 14/10, 125/10, 136/12
10. Tehnički propis za cement za betonske konstrukcije 64/05, 74/06
11. Pravilnik o tehn. Pregledu građevine 46/18, 98/19
12. Pravilnik o osiguranju pristupačnosti građevina osobama s invaliditetom I smanjene pokretljivosti 78/13
13. Zakon o zaštiti od požara 92/10
14. Zakon o vatrogastvu 125/19
15. Pravilnik o hidrantskoj mreži za gašenje požara 8/06
16. Pravilnik o uvjetima za vatrogasne pristupe 35/94, 55/94, 142/03
17. Pravilnik o građevinama za koje nije potrebno ishoditi posebne uvjete građenja glede zaštite od požara 35/94
18. Zakon o zaštiti na radu 71/14, 118/14, 154/14, 94/18, 96/18
19. Zakon o otpadu 178/04, 153/05, 111/06, 60/08, 87/09
20. Zakon o vodama 66/19
21. Zakon o zaštiti od buke 30/09, 55/13, 153/13, 41/16, 114/18
22. Zakon o zaštiti okoliša 80/13, 78/15, 12/18, 118/18
23. Zakon o zaštiti prirode 80/13, 15/18, 14/19, 127/19
24. Zakon o normizaciji 80/13
25. Zakon o cestama 84/11, 22/13, 54/13, 148/13, 92/14, 110/19
26. Zakon o sigurnosti prometa na cestama 67/08, 74/11, 80/13, 92/14, 64/15, 108/17, 70/19
27. Zakon o područjima županija, gradova I općina u Republici Hrvatskoj 86/06, 125/6, 16/07, 46/10, 145/10, 37/13, 44/13, 45/13, 110/15
28. Zakon o upravnim pristojbama 115/16
29. Uredba o mjerilima za razvrstavanje javnih cesta 34/12
30. Pravilnik o vrsti I sadržaju projekata za javne ceste 53/02, 20/17
31. Pravilnik o uvjetima za projektiranje I izgradnju priključaka I prilaza na javnu cestu 95/14
32. Pravilnik o održavanju I zaštiti javnih cesta 25/98, 162/98
33. Pravilnik o osnovnim uvjetima kojima javne ceste izvan naselja I njihovi elementi moraju udovoljavati sa

stajališta sigurnosti prometa 110/01

34. Pravilnik o prometnim znakovima, signalizaciji I opremi na cestama 92/19
35. Odluka o odvodnji otpadnih voda na području grada Karlovca (Glasnik Karlovačke županije br.6a/15)
36. Opći I tehnički uvjeti isporuke vodnih usluga (Vodovod I kanalizacija d.o.o. Karlovac, 18. 06. 2016.)
37. Pravilnik o sadržaju, namjeni I razini razrade prometnog oid orin za ceste 140/13
38. Odluka o nerazvrstanim cestama na području Grada Karlovca (Glasnik Grada Karlovca 02/14)
39. Zakon o elektroničkim komunikacijama 73/08, 90/11, 133/12, 80/13, 71/14, 72/17
40. Zakon o sanitarnoj inspekciji 113/08, 88/10
41. Zakon o zaštiti pučanstva od zaraznih bolesti 79/07, 113/08, 43/09, 130/17, 114/18
42. Zakon o predmetima opće uporabe 39/13, 47/14, 114/18
43. Pravilnik o parametrima sukladnosti, metodama analize, oid oring I planovima sigurnosti vode za ljudsku potrošnju te načinu vođenja registra pravnih osoba koje obavljaju djelatnost javne vodoopskrbe 125/17
44. Zakon o materijalima I predmetima koji dolaze u neposredan dodir s hranom 25/13, 41/14, 114/18
45. Pravilnik o zdravstvenoj ispravnosti materijala I predmeta koji dolaze u neposredan dodir s hranom 125/09, 31/11
46. Zakon o oid za ljudsku potrošnju 56/13, 64/15, 104/17, 115/18, 16/20
47. Zakon o Državnom inspektoratu 115/18
48. Odluka o uređenju prometa na području Grada Karlovca (Glasnik Grada Karlovca 19/17, 7/19)
49. Odluka o komunalnom redu (Glasnik Grada Karlovca 6/19)
50. Pravilnik o izvođenju I sanaciji prekopa na nerazvrstanim cestama na području Grada Karlovca (Glasnik Grada Karlovca 5/15)

Karlovac, travanj 2021.

projektant:
D. Belavić, dipl.ing.građ.

INVESTITOR:	**HIDRIS inžinjering d.o.o. Bogoslava Šuleka29, 47 000 KARLOVAC, OIB: 47700480140**
GRAĐEVINA:	**POSLOVNO - PROIZVODNA ZGRADA**
LOKACIJA:	**POSLOVNA ZONA GORNJE MEKUŠJE 47000 KARLOVAC k.č.br. 1009/9, K.O. Gornje Mekušje**
GLAVNI PROJEKTANT:	**IVA MLINAREVIĆ, dipl. ing. arh.**
PROJEKTANT:	**DRAGUTIN BELAVIĆ, dipl. ing. građ.**
TEH. DNEVNIK:	**P-34/21**
ZAJ. OZNAKA PR.:	**14_12_20**

4. POSEBNI UVJETI GRADNJE

Karlovac, travanj 2021. TEHNOMODUS d.o.o.

REPUBLIKA HRVATSKA
Karlovačka županija
Grad Karlovac
Upravni odjel za poslove provedbe dokumenata prostornog uređenja

KLASA: 350-05/21-28/000015
URBROJ: 2133/01-05/04-21-0003
Karlovac, 28.01.2021.

- Grad Karlovac, Upravni odjel za komunalno gospodarstvo
  HR-47000 Karlovac, Banjavčićeva 9
- HEP-Operator distribucijskog sustava d.o.o., Elektra Karlovac
  HR-47000 Karlovac, Vladka Mačeka 44
- VODOVOD I KANALIZACIJA d.o.o. , PJ Vodoopskrba, Karlovac, HR-47000 Karlovac, Gažanski trg 8
- VODOVOD I KANALIZACIJA d.o.o. PJ Odvodnja, Karlovac, HR-47000 Karlovac, Gažanski trg 8
- MONTCOGIM PLINARA d.o.o., Distributivno područje Karlovac
  HR-47000 Karlovac, Vlatka Mačeka 26a
- Državni inspektorat, Područni ured Zagreb, Sanitarna inspekcija
  HR-10000 Zagreb, Šubićeva 29
- Ministarstvo unutarnjih poslova, Ravnateljstvo civilne zaštite, Područni ured civilne zaštite Rijeka, Služba civilne zaštite Karlovac, Odjel inspekcije
  HR-47000 Karlovac, Trg hrvatskih redarstvenika 6
- Hrvatska regulatorna agencija za mrežne djelatnosti
  HR-10110 Zagreb, Ulica Roberta Frangeša Mihanovića 9

Predmet: **Poziv javnopravnim tijelima za utvrđivanje posebnih uvjeta i uvjeta priključenja putem elektroničkog sustava eKonferencija**
- dostavlja se

I. Pozivamo Vas da u postupku utvrđivanja posebnih uvjeta i uvjeta priključenja sukladno odredbama članka 136. stavka 1. Zakona o prostornom uređenju (Narodne novine, broj 153/13, 65/17, 114/18, 39/19 i 98/19) (u daljnjem tekstu: Zakon o prostornom uređenju) odnosno članka 82. stavka 1. Zakona o gradnji (Narodne novine, broj 153/13, 20/17, 39/19 i 125/19) (u daljnjem tekstu: Zakon o gradnji), utvrdite posebne uvjete odnosno uvjete priključenja, da ovo tijelo obavijestite da nemate uvjeta ili da postupak utvrđivanja uvjeta

Ova elektronička isprava potpisana je kvalificiranim elektroničkim potpisom sukladno EU uredbi 910/2014/EU (eIDAS Regulation), a isti je vidljiv na posljednjoj nenumeriranoj stranici. Izvor pouzdanosti je European Union Trusted Lists (https://webgate.ec.europa.eu/tl-browser/). U potpis je ugrađen vremenski pečat, te je omogućen za LTV.

obustavite sukladno odredbama članka 136. stavka 3. Zakona o prostornom uređenju odnosno članka 82. stavka 3. Zakona o gradnji, za

– građenje građevine gospodarske namjene (proizvodno poslovna), 2.b skupine

na postojećoj građevnoj čestici k.č. 1009/9 k.o. Gornje Mekušje (Donje Mekušje).

II. U postupku utvrđivanja posebnih uvjeta i uvjeta priključenja omogućen vam je elektroničkim sustavom eKonferencija pristup podacima sukladno odredbama članka 135. stavka 3. Zakona o prostornom uređenju odnosno članka 81. stavka 3. Zakona o gradnji.

III. Tražene posebne uvjete odnosno uvjete priključenja ili rješenje iz točke I. ovog poziva dužni ste sukladno članku 136. stavka 3. Zakona o prostornom uređenju odnosno članku 82. stavka 3. Zakona o gradnji dostaviti u roku od 15 dana od dana primitka ovog poziva.

IV. Ukoliko ne postupite u roku određenom točkom III. ovog poziva sukladno članku 136. stavku 3. Zakona o prostornom uređenju odnosno članka 82. stavka 3. Zakona o gradnji i ne dostavite posebne uvjete, uvjete priključenja ili rješenje kojim se obustavlja utvrđivanje posebnih uvjeta ili uvjeta priključenja, smatra se da posebnih uvjeta nema, odnosno da se građevina može priključiti na infrastrukturu temeljem članka 136. stavku 5. Zakona o prostornom uređenju odnosno članka 82. stavka 5. Zakona o gradnji.

VIŠI STRUČNI SURADNIK ZA PROVEDBU
DOKUMENATA PROSTORNOGA UREĐENJA
Jadranka Kihalić, struč.spec. ing.sec.

DOSTAVITI:

- elektroničku ispravu putem elektroničkog sustava (https://dozvola.mgipu.hr)
  - Grad Karlovac, Upravni odjel za komunalno gospodarstvo
    HR-47000 Karlovac, Banjavčićeva 9
  - HEP-Operator distribucijskog sustava d.o.o., Elektra Karlovac
    HR-47000 Karlovac, Vladka Mačeka 44
  - VODOVOD I KANALIZACIJA d.o.o. PJ Vodoopskrba, Karlovac
    HR-47000 Karlovac, Gažanski trg 8
  - VODOVOD I KANALIZACIJA d.o.o., PJ Odvodnja, Karlovac
    HR-47000 Karlovac, Gažanski trg 8
  - MONTCOGIM PLINARA d.o.o., Distributivno područje Karlovac
    HR-47000 Karlovac, Vlatka Mačeka 26a
  - Državni inspektorat, Područni ured Zagreb, Sanitarna inspekcija
    HR-10000 Zagreb, Šubićeva 29
  - Ministarstvo unutarnjih poslova, Ravnateljstvo civilne zaštite, Područni ured civilne zaštite Rijeka, Služba civilne zaštite Karlovac, Odjel inspekcije
    HR-47000 Karlovac, Trg hrvatskih redarstvenika 6
  - Hrvatska regulatorna agencija za mrežne djelatnosti
    HR-10110 Zagreb, Ulica Roberta Frangeša Mihanovića 9
- ispis elektroničke isprave u spis predmeta

Ova elektronička isprava potpisana je kvalificiranim elektroničkim potpisom sukladno EU uredbi 910/2014/EU (eIDAS Regulation), a isti je vidljiv na posljednjoj nenumeriranoj stranici. Izvor pouzdanosti je European Union Trusted Lists (https://webgate.ec.europa.eu/tl-browser/). U potpis je ugrađen vremenski pečat, te je omogućen za LTV.

NA ZNANJE:

- elektroničku ispravu putem elektroničkog sustava (https://dozvola.mgipu.hr)
  - NIKOLINA DELIĆ
    HR-47000 Karlovac, PAVLA VITEZOVIĆA 6

Ova elektronička isprava potpisana je kvalificiranim elektroničkim potpisom sukladno EU uredbi 910/2014/EU (eIDAS Regulation), a isti je vidljiv na posljednjoj nenumeriranoj stranici. Izvor pouzdanosti je European Union Trusted Lists (https://webgate.ec.europa.eu/tl-browser/). U potpis je ugrađen vremenski pečat, te je omogućen za LTV.



JADRANKA KIHALIĆ
GRAD KARLOVAC
Potpisano: 28.01.2021.

Elektronički potpis

sukladno uredbi (EU) broj 910/2014

Vjerodostojnost ovog dokumenta možete provjeriti skeniranjem QR koda. Skeniranjem ovog koda, sustav će Vas preusmjeriti na stranice izvornika ovog dokumenta, kako biste mogli potvrditi autentičnost. Njegova vjerodostojnost u ovom digitalnom obliku, valjana je i istovjetna potpisanom dokumentu u fizičkom obliku.

REPUBLIKA HRVATSKA
Karlovačka županija
Grad Karlovac
Upravni odjel za poslove provedbe dokumenata prostornog uređenja

KLASA: 350-05/21-28/000015
URBROJ: 2133/01-05/04-21-0012
Karlovac, 15.02.2021.

- NIKOLINA DELIĆ
  HR-47000 Karlovac, PAVLA VITEZOVIĆA 6

Predmet: Obavijest o utvrđenim posebnim uvjetima i uvjetima priključenja
- dostavlja se

Obavještavamo Vas da je proveden postupak utvrđivanja posebnih uvjeta i uvjeta priključenja po zahtjevu koji je podnijela NIKOLINA DELIĆ, HR-47000 Karlovac, PAVLA VITEZOVIĆA 6, OIB 80564934017 za:

– građenje građevine gospodarske namjene (proizvodno poslovna), 2.b skupine

na postojećoj građevnoj čestici k.č. 1009/9 k.o. Gornje Mekušje (Donje Mekušje).

Javnopravna tijela su pozvana sukladno odredbama članka 136. stavka 1. Zakona o prostornom uređenju (Narodne novine, broj 153/13, 65/17, 114/18, 39/19 i 98/19) (u daljnjem tekstu: Zakon o prostornom uređenju) odnosno članka 82. stavka 1. Zakona o gradnji (Narodne novine, broj 153/13, 20/17, 39/19 i 125/19) (u daljnjem tekstu: Zakon o gradnji), te su na propisan način elektronički pozivana sljedeća javnopravna tijela:

– Grad Karlovac, Upravni odjel za komunalno gospodarstvo, HR-47000 Karlovac, Banjavčićeva 9
– HEP-Operator distribucijskog sustava d.o.o., Elektra Karlovac, HR-47000 Karlovac, Vladka Mačeka 44
– VODOVOD I KANALIZACIJA d.o.o. Karlovac, HR-47000 Karlovac, Gažanski trg 8
– VODOVOD I KANALIZACIJA d.o.o. Karlovac, HR-47000 Karlovac, Gažanski trg 8
– MONTCOGIM PLINARA d.o.o., Distributivno područje Karlovac, HR-47000 Karlovac, Vlatka Mačeka 26a
– Državni inspektorat, Područni ured Zagreb, Sanitarna inspekcija, HR-10000 Zagreb, Šubićeva 29
– Ministarstvo unutarnjih poslova, Ravnateljstvo civilne zaštite, Područni ured civilne zaštite Rijeka, Služba civilne zaštite Karlovac, Odjel inspekcije , HR-47000 Karlovac, Trg hrvatskih redarstvenika 6
– Hrvatska regulatorna agencija za mrežne djelatnosti, HR-10110 Zagreb, Ulica Roberta Frangeša Mihanovića 9

U postupku utvrđivanja posebnih uvjeta i uvjeta priključenja javnopravnim tijelima su elektroničkim sustavom eKonferencija dostavljeni podaci sukladno odredbama članka 135. stavka 3. Zakona o prostornom uređenju odnosno članka 81. stavka 3. Zakona o gradnji.

Ova elektronička isprava potpisana je kvalificiranim elektroničkim potpisom sukladno EU uredbi 910/2014/EU (eIDAS Regulation), a isti je vidljiv na posljednjoj nenumeriranoj stranici. Izvor pouzdanosti je European Union Trusted Lists (https://webgate.ec.europa.eu/tl-browser/). U potpis je ugrađen vremenski pečat, te je omogućen za LTV.

Javnopravnim tijelima je putem elektroničkog sustava eKonferencija omogućen uvid u navedene podatke i drugu dokumentaciju iz spisa u trajanju od 29.01.2021. godine do zaključno sa 12.02.2021. godine, što je zakonom propisani rok u trajanju od minimalno 15 dana.

Po isteku roka od strane navednih javnopravnih tijela na predmetnu dokumentaciju izdano je:

- Grad Karlovac, Upravni odjel za komunalno gospodarstvo, HR-47000 Karlovac, Banjavčićeva 9
  - utvrđeni posebni uvjeti **- Posebni uvjeti, 340-02/21-02/15, 2133/01-07-01/07-21-02 od 10.02.2021. godine**
- HEP-Operator distribucijskog sustava d.o.o., Elektra Karlovac, HR-47000 Karlovac, Vladka Mačeka 44
  - utvrđeni posebni uvjeti **- Posebni uvjeti, 401700-210040-0012 od 09.02.2021. godine**
- VODOVOD I KANALIZACIJA d.o.o. Karlovac, HR-47000 Karlovac, Gažanski trg 8
  - utvrđeni posebni uvjeti **- Posebni uvjeti, Odvodnja, 5-0394-0002/AŠK od 12.02.2021. godine**
- VODOVOD I KANALIZACIJA d.o.o. Karlovac, HR-47000 Karlovac, Gažanski trg 8
  - utvrđeni posebni uvjeti **- Posebni uvjeti, Vodoopskrba, 5-0394-0001/AŠK od 12.02.2021. godine**
- MONTCOGIM PLINARA d.o.o., Distributivno područje Karlovac, HR-47000 Karlovac, Vlatka Mačeka 26a
  - utvrđeni posebni uvjeti **- Posebni uvjeti, EU-KA-017/01/2021/ od 09.02.2021. godine**
- Državni inspektorat, Područni ured Zagreb, Sanitarna inspekcija, HR-10000 Zagreb, Šubićeva 29
  - utvrđeni posebni uvjeti **- Posebni uvjeti, KLASA: 540-02/21-03/967, URBROJ: 443-02-05-16-21-2 od 12.02.2021. godine**
- Ministarstvo unutarnjih poslova, Ravnateljstvo civilne zaštite, Područni ured civilne zaštite Rijeka, Služba civilne zaštite Karlovac, Odjel inspekcije , HR-47000 Karlovac, Trg hrvatskih redarstvenika 6
  - utvrđeni posebni uvjeti **- Posebni uvjeti, KLASA: 214-02/21-03/1234, URBROJ: 511-01-377-21-1 od 11.02.2021. godine**
- Hrvatska regulatorna agencija za mrežne djelatnosti, HR-10110 Zagreb, Ulica Roberta Frangeša Mihanovića 9
  - utvrđeni posebni uvjeti **- Posebni uvjeti (uvjeti gradnje HAKOM-a), KLASA: 361-03/21-01/1353, URBROJ: 376-05-3-21-2 od 10.02.2021. godine**

Iz tekstualnog dijela prikupljenih posebnih uvjeta vidljivo je da iste potvrđuju da su dostavljeni podaci i dokumentacija od strane projektanta, izrađeni u skladu s posebnim propisima i da se za iste daju posebni uvjeti odnosno uvjeti priključenja.

Predmet izdavanja ove obavijesti nije usklađenost dostavljenih podataka i dokumentacije sukladno odredbama članka 135. stavka 3. Zakona o prostornom uređenju odnosno članka 81. stavka 3. Zakona o gradnji s prostorno-planskom dokumentacijom temeljem članka 138. Zakona o prostornom uređenju odnosno članka 85. Zakona o gradnji.

Ova elektronička isprava potpisana je kvalificiranim elektroničkim potpisom sukladno EU uredbi 910/2014/EU (eIDAS Regulation), a isti je vidljiv na posljednjoj nenumeriranoj stranici. Izvor pouzdanosti je European Union Trusted Lists (https://webgate.ec.europa.eu/tl-browser/). U potpis je ugrađen vremenski pečat, te je omogućen za LTV.

Oslobođeno od plaćanja upravne pristojbe prema Tarifnom broju 1. Uredbe o tarifi upravnih pristojbi ("Narodne novine" broj 8/17., 37/17., 129/17., 18/19., 97/19. i 128/19).

VIŠI STRUČNI SURADNIK ZA PROVEDBU
DOKUMENATA PROSTORNOGA UREĐENJA
Jadranka Kihalić, struč.spec. ing.sec.

DOSTAVITI:

- ispis elektroničke isprave u spis predmeta
- elektroničku ispravu putem elektroničkog sustava (https://dozvola.mgipu.hr)
  - NIKOLINA DELIĆ
    HR-47000 Karlovac, PAVLA VITEZOVIĆA 6

Ova elektronička isprava potpisana je kvalificiranim elektroničkim potpisom sukladno EU uredbi 910/2014/EU (eIDAS Regulation), a isti je vidljiv na posljednjoj nenumeriranoj stranici. Izvor pouzdanosti je European Union Trusted Lists (https://webgate.ec.europa.eu/tl-browser/). U potpis je ugrađen vremenski pečat, te je omogućen za LTV.



JADRANKA KIHALIĆ
GRAD KARLOVAC
Potpisano: 15.02.2021.

Elektronički potpis

sukladno uredbi (EU) broj 910/2014

Vjerodostojnost ovog dokumenta možete provjeriti skeniranjem QR koda. Skeniranjem ovog koda, sustav će Vas preusmjeriti na stranice izvornika ovog dokumenta, kako biste mogli potvrditi autentičnost. Njegova vjerodostojnost u ovom digitalnom obliku, valjana je i istovjetna potpisanom dokumentu u fizičkom obliku.

REPUBLIKA HRVATSKA
KARLOVAČKA ŽUPANIJA

GRAD KARLOVAC

UPRAVNI ODJEL ZA KOMUNALNO GOSPODARSTVO
Odsjek za održavanja i promet

KLASA: 340-02/21-02/13
URBROJ: 2133/01-07-01/07-21-02
Karlovac, 10.02.2020. god.

GRAD KARLOVAC
Upravni odjel za provedbu dokumenta prostornog uređenja
Ivana Banjavčića br. 9
K a r l o v a c

VEZA: KLASA: 350-05/21-28/000015
URBROJ: 2133/01-05/04-21-0003

PREDMET: Posebni uvjeti iz područja prometa – građenje građevine gospodarske namjene (proizvodno poslovna) na postojećoj građevnoj čestici k.č.br. 1009/9 k.o. Gornje Mekušje (Donje Mekušje)

U svezi članka 82. stavka 3. Zakona o gradnji („Narodne novine“ broj 153/13., 20/17. i 39/19.) i čl. 3., 9. i 11. Odluke o uređenju prometa na području Grada Karlovca („Glasnik Grada Karlovca“ br. 19/17) i Odluke o nerazvrstanim cestama na području grada Karlovca („Glasnik Grada Karlovca“ 2/14) tijelo Gradske uprave nadležno za poslove prometa u Upravnom odjelu za komunalno gospodarstvo, Odsjeku za održavanje i promet Grada Karlovca, izdaje posebne uvjete iz područja prometa za građenje građevine gospodarske namjene (proizvodno poslovna) na postojećoj građevnoj čestici k.č.br. 1009/9 k.o. Gornje Mekušje (Donje Mekušje), kako slijedi:

1. Može se izvršiti građenje građevine gospodarske namjene (proizvodno poslovna) na postojećoj građevnoj čestici k.č.br. 1009/9 k.o. Gornje Mekušje (Donje Mekušje) kako je to prikazano u prilozima zahtjevu izrađenom od trgovačkog društva KABINET ARHITEKTURE d.o.o., Karlovac, Bogoslava Šuleka 29, broj projekta: BP: 14_12_20 iz prosinca 2020. godine, **ali uz slijedeće uvijete**:

2. Priključak na javnu prometnu površinu organizirati s istočne strane postojećim priključkom na katastarsku česticu 1009/1 k.o. Gornje Mekušje

3. Na parceli je potrebno osigurati minimalan broj parkirališno/garažnih mjesta propisan važećim prostornim planovima. Dimenzije parkirališnog mjesta moraju biti usklađenje za Pravilnikom o prometnim znakovima, signalizaciji i opremi na cestama („Narodne Novine“ br. 92/19). Potreban broj parkirališnih mjesta je potrebno zadovoljiti na predmetnoj parceli.

4. Od ukupnog broja parkirališnih mjesta 5 % potrebno osigurati za parkirališna mjesta za osobe s invaliditetom, te se ista moraju **smjestiti najbliže pristupačnom ulazu u građevinu, a sve sukladno Pravilniku o osiguranju pristupačnosti građevinama osobama s invaliditetom i smanjene pokretljivosti (NN 78/13).**

5. Ukoliko nije moguće izvesti potreban broj parkirališnih mjesta na parceli investitora, investitor se obvezuje da će temeljem „Odluke o naknadi za nedostajuća parkirališno-garažna mjesta“ Grada Karlovca KLASA: 021-05/20-01/08 i URBROJ: 2133/01-01/01-20-8 od 13.10.2020. godine, objavljenog u “Glasniku Grada Karlovca“ br. 12/20, uplatiti 17.500,00 kn za svako nedostajuće parkirališno mjesto na žiro račun: HR78 2400 0081 8179 00000 kod Karlovačke banke d.d. Model: 68 i Poziv na broj: 5711-OIB. Investitor je dužan platiti navedenu naknadu prije izdavanja građevinske dozvole ili drugog akta za građenje.
6. Parkirališno mjesto za vozilo osoba s invaliditetom za jedan automobil mora biti najmanje širine 3,70 m a dužine 5,00 m. Dva povezana parkirališna mjesta za vozila invalidnih osoba mora biti najmanje širine 5,90 a dužine 5,00 m.
7. U projektu obavezno prikazati prometnu situaciju sa svim prometnim elementima, horizontalna i vertikalna signalizacija i iskotirana parkirališno/garažna mjesta. Uskladiti svu horizontalnu signalizaciju s vertikalnom signalizacijom, posebnu pozornost posvetiti spoju kolnog priključka s javnom prometnicom, označiti visinske i druge fizičke barijere u koridoru internih prometnih površina. Na izlazu s parcele prije uključenja u promet obavezno postaviti vertikalnu prometnu signalizaciju „STOP“ i „Nailazak na pješački prijelaz“ odnosno „B02“ i „C02“.
8. Projektom predvidjeti odvodnju parkirališta i interne prometnice. Oborinske i ostale vode s građevinske parcele ne smiju se ispuštati na prometnu površinu. Investitor je također dužan osigurati da se oborinske i ostale vode s javnih prometnica ne dovode na predmetnu parcelu.
9. Ukoliko se planira postavljanje rasvjetnih tijela za obasjavanje internih prometnih površina na predmetnoj parceli, potrebno je osigurati da rasvjetna tijela sa stupovima ili nosačima ne zadiru u slobodne profile prometnih površina, te je potrebno prikazati mikrolokaciju postavljanja stupova/nosača i rasvjetnih tijela.
10. Potrebno je pripremiti i formirati pripremu određenog broja parkirališnih mjesta za električna vozila, a sukladno time i punionica za električna vozila a sve u skladu sa aktualnim Zakonom o gradnji.
11. U trokutu preglednosti nije dozvoljena sadnja visokog raslinja niti postaviti posude za kućno smeće.
12. Obvezuje se investitor da dostavi u ovaj Upravni odjel snimak izvedenog stanja u digitalnom obliku.
13. Nakon izvedenih radova obvezno je prisustvovanje predstavnika ovog Upravnog odjela za komunalno gospodarstvo Grada Karlovca, tehničkom pregledu.
14. Ovi posebni uvjeti imaju rok valjanosti 4 godine.
15. Prilikom projektiranja potrebito je pridržavati se odredbi:
    - Zakon o gradnji (NN br. 153/13, 20/17, 39/19, 125/19);
    - Pravilnika o prometnim znakovima, signalizaciji i opremi na cestama („Narodne Novine“ br. 92/19);
    - Pravilnik o privremenoj regulaciji prometa i označavanju te osiguranju radova na cestama („Narodne Novine“ br. 92/19);
    - Pravilnik o sadržaju, namjeni i razini razrade prometnog elaborata za ceste (NN br. 140/13);
    - Odluke o nerazvrstanim cestama na području Grada Karlovca (“Glasnik” Grada Karlovca br. 2/14);

Pročelnica
Hermina Plemić, dipl.ing.građ.

REPUBLIKA HRVATSKA – GRAD KARLOVAC – KARLOVAČKA ŽUPANIJA – UPRAVNI ODJEL ZA KOMUNALNO GOSPODARSTVO

DOSTAVITI:
1. UO za poslove provedbe dokumenata prostornog uređenja, *elektroničku ispravu putem elektroničkog sustava (https://dozvola.mgipu.hr);*
2. Ovaj Upravni odjel, ovdje;
3. Arhiva.

HEP OPERATOR DISTRIBUCIJSKOG SUSTAVA d.o.o.
ELEKTRA KARLOVAC
47000 KARLOVAC, VLADKA MAČEKA 44

HIDRIS INŽENJERING D.O.O.
ŠULEKOVA 29
47000 KARLOVAC

TELEFON 047/661-111
TELEFAX 047/411-102
POŠTA 47000 KARLOVAC
IBAN HR4424840081500088552

NAŠ BROJ I ZNAK 4017001/434/21IF

VAŠ BROJ I ZNAK

PREDMET Elektroenergetska suglasnost

DATUM 09.02.2021.

HEP-Operator distribucijskog sustava d.o.o. ELEKTRA KARLOVAC, (u daljnjem tekstu: HEP ODS), na osnovi Uredbe o izdavanju energetskih suglasnosti i utvrđivanju uvjeta i rokova priključenja na elektroenergetsku mrežu i Pravila o priključenju na distribucijsku mrežu, u postupku pokrenutom na zahtjev vlasnika/investitora građevine HIDRIS INŽENJERING D.O.O., KARLOVAC, ŠULEKOVA 29, OIB: 47700480140 (u daljnjem tekstu: Podnositelj zahtjeva), izdaje:

ELEKTROENERGETSKU SUGLASNOST (EES)

Broj: 401700-210040-0012

Prihvaća se uredno podnesen Zahtjev za izdavanje elektroenergetske suglasnosti Podnositelja zahtjeva zaprimljenog dana 09.02.2021. godine, pod urudžbenim brojem 994, za Poslovno-proizvodna zgrada (u daljnjem tekstu: Građevina), na lokaciji:
KARLOVAC, POSLOVNA ZONA GORNJE MEKUŠJE BB, k.č.br. 1009/9, k.o. Gornje Mekušje
Utvrđuje se da su ispunjeni uvjeti za izdavanje ove elektroenergetske suglasnosti (u daljnjem tekstu: EES), te se određuju sljedeći uvjeti priključenja na elektroenergetsku distribucijsku mrežu radi: priključenja novog korisnika mreže, a na temelju idejnog projekta Građevine.

I. OSNOVNI TEHNIČKI PODACI O GRAĐEVINI

Vrsta i namjena Građevine: poslovni.

Predvidiva godišnja potrošnja električne energije: 60.000 kWh.

II. POSEBNI UVJETI ZA LOKACIJU GRAĐEVINE

Na široj lokaciji predmetnog zahvata u prostoru, a prema raspoloživoj dokumentaciji, ne nalazi se postojeća i/ili planirana distribucijska elektroenergetska mreža.

III. UVJETI PRIKLJUČENJA

1. IZVEDBA PRIKLJUČKA

2.1. Priključna snaga i mjesto priključenja na mrežu

Ukupna priključna snaga u smjeru preuzimanja iz mreže: 22,08 kW
Postojeća priključna snaga u smjeru preuzimanja iz mreže: 0,00 kW na OMM broj: .
Nazivni napon na mjestu priključenja na mrežu: 0,4 kV.
Mjesto priključenja na mrežu: samostojeći KPMO
Napajanje mjesta priključenja iz: TS 20/0,4 kV TS GORNJE MEKUŠJE 2 (GOSPODARSKA ZONA) - 2T1 517, izvod HIDRIS.

2.2. Priključak

Mjesto razgraničenja vlasništva i odgovornosti između Podnositelja zahtjeva i HEP ODS-a (mjesto predaje/preuzimanja energije) je: samostojeći KPMO

Uređaj za odvajanje smješten je u: samostojeći KPMO

2.3. Obračunska mjerna mjesta

Popis obračunskih mjernih mjesta Građevine s tehničkim podacima nalazi se u Prilogu 1.

Mjesta mjerenja električne energije: samostojeći KPMO

Oprema mjernog mjesta treba biti u skladu s Tehničkim uvjetima za obračunska mjerna mjesta u nadležnosti HEP-ODS-a.

IV. UVJETI PRIKLJUČENJA KOJE MORA ISPUNITI GRAĐEVINA

Postrojenje i električna instalacija Građevine trebaju biti projektirani i izvedeni prema važećim zakonima, tehničkim propisima, normama i preporukama, Mrežnim pravilima i Općim uvjetima za korištenje mreže i opskrbu električnom energijom te uvjetima iz ove EES.

Izvedba spoja Građevine na susretno postrojenje mora biti usklađena s tehničkim karakteristikama uređaja u susretnom postrojenju na kojeg se priključuje.

Postrojenje i električna instalacija Građevine moraju ispunjavati minimalne tehničke uvjete propisane Mrežnim pravilima, koji se odnose na: valni oblik napona, nesimetriju napona, pogonsko i zaštitno uzemljenje, razinu kratkog spoja, razinu izolacije, zaštitu od kvarova i smetnji, faktor snage i povratno djelovanje na mrežu.

Razina izolacije opreme u postrojenju i električnoj instalaciji Građevine mora biti dimenzionirana sukladno naponskoj razini na koju se priključuje.

Dimenzioniranje postrojenja i električne instalacije Građevine prema očekivanoj maksimalnoj struji tropolnog kratkog spoja u mreži:

- na razini napona 0,4 kV: 25 kA za priključnu snagu iznad 20 kW

U niskonaponskoj električnoj instalaciji Građevine zaštita od električnog udara u slučaju kvara (indirektnog dodira) treba biti izvedena:

TN-S + RCD

U niskonaponskoj električnoj instalaciji Građevine kod primjene TN sustava uzemljenja obvezno je zasebno izvođenje neutralnog vodiča (N-vodiča) i zaštitnog vodiča (PE-vodiča) do mjesta razgraničenja vlasništva između Podnositelja zahtjeva i HEP ODS-a.

Vrijednost faktora ukupnoga harmonijskog izobličenja (THD) napona uzrokovanog priključenjem postrojenja i instalacija Građevine može iznositi najviše:

- na razini napona 0,4 kV: 2,5%,

Navedene vrijednosti odnose se na 95% 10-minutnih prosjeka efektivnih vrijednosti napona za razdoblje od tjedan dana.
Podnositelj zahtjeva dužan je zaštitu Građevine od kvarova uskladiti s odgovarajućom zaštitom u distribucijskoj mreži, tako da kvarovi na njegovu postrojenju i električnoj instalaciji ne uzrokuju poremećaje u distribucijskoj mreži ili kod drugih korisnika mreže.

Ukoliko podnositelj zahtjeva u svojoj instalaciji koristi vlastiti izvor napajanja koji se uključuje isključivo u slučaju prekida napajanja električnom energijom iz mreže, dužan je projektirati i izvesti blokadu uklopa vlastitog izvora napajanja na mrežu.

Projektom Građevine, osim radova za koje se izdaje EES, mora biti obuhvaćeno i:

- elektroenergetski kabeli od Građevine do mjesta predaje/preuzimanja energije;

Postrojenje i električna instalacija Građevine ne smije biti spojeno s postrojenjem i električnom instalacijom građevine drugog korisnika mreže (priključenih preko drugog obračunskog mjernog mjesta).

V. EKONOMSKI UVJETI

Podnositelj zahtjeva je dužan s HEP ODS-om zaključiti ugovorni odnos iz ponude/ugovora o priključenju, čime se uređuju uvjeti priključenja na distribucijsku mrežu, iznos naknade za priključenje i dinamika plaćanja, te odnosi (prava, dužnosti i obveze) Podnositelja zahtjeva i HEP ODS-a u postupku priključenja građevine na distribucijsku mrežu.

Obveza Podnositelja zahtjeva je s HEP ODS-om sklopiti ugovore za reguliranje imovinsko-pravnih odnosa na svojim nekretninama za izgradnju elektroenergetskih objekata nužnih za priključenje njegove građevine ne mrežu.

VI. UVJETI ZA POSTUPAK PRIKLJUČENJA NA MREŽU

Na temelju ove EES, Građevina ne može biti priključena na mrežu HEP ODS-a.

Za priključenje na mrežu Podnositelj zahtjeva treba:
- ishoditi potvrdu glavnog projekta (ako je propisano)
- sklopiti ugovor o korištenju mreže,
- dostaviti zahtjev za početak korištenja mreže.

Podnositelj zahtjeva dužan je, najmanje 30 dana prije priključenja, na propisanom obrascu, podnijeti Zahtjev za sklapanje ugovora o korištenju mreže.

HEP ODS će ponuditi Ugovor o korištenju mreže ako su ispunjeni svi uvjeti definirani u ovoj EES, i nakon što su ispunjene sve obveze po Ponudi o priključenju.

Za početak korištenja mreže Podnositelj zahtjeva dužan je na propisanom obrascu podnijeti Zahtjev za početak korištenja mreže.

Prije početka korištenja mreže Podnositelj zahtjeva treba sklopiti Ugovor o opskrbi električne energije s opskrbljivačem.

VII. OSTALI UVJETI

Rok važenja EES za jednostavni priključak je dvije godine od dana izdavanja.

Iznimno, ukoliko je EES sastavni dio lokacijske ili građevinske dozvole Građevine, rok važenja EES vezan je uz rok važenja lokacijske, odnosno građevinske dozvole.

VIII. UPUTA O PRAVNOM LIJEKU

U slučaju neslaganja s uvjetima iz ove EES, Podnositelj zahtjeva može u roku 15 dana od dana dostave ove EES izjaviti prigovor na rad HEP ODS-a Hrvatskoj energetskoj regulatornoj agenciji, Ulica grada Vukovara 14, 10000 Zagreb.

Prilozi:

1. Tablica obračunskih mjernih mjesta
2. Prikaz postojeće i planirane distribucijske elektroenergetske mreže na lokaciji
3. Jednopolna shema susretnog postrojenja
4. Ponuda/Ugovor o priključenju

Direktor:

Zvonko Spudić, struc.spec.ing.

HEP- Operator distribucijskog sustava d.o.o. ZAGREB
DISTRIBUCIJSKO PODRUČJE
ELEKTRA KARLOVAC

Dostaviti:

- Podnositelju zahtjeva
- HIDRIS INŽENJERING D.O.O.
- HEP ODS, ELEKTRA KARLOVAC
- Pismohrani

Prilog 1. Tablica obračunskih mjernih mjesta

Šifra OMM	Naziv OMM	Kategorija korisnika mreže	Napon OMM (kV)	Priključna snaga - potrošnja (kW)	Dopušteni faktor snage - potrošnja	1F/ 3F
7940203	Poslovno-proizvodna zgrada	KUPAC	0,40	22,08	0,95 ind. - 1	3

HEP-Operator distribucijskog sustava d.o.o., OIB: 46830600751
ELEKTRA KARLOVAC (u daljnjem tekstu: HEP ODS),
kojeg zastupa direktor Zvonko Spudić, struc.spec.ing.
izdaje dana 09.02.2021. sljedeću:

PONUDU O PRIKLJUČENJU
broj: 401700-210040-00120102

za Podnositelja zahtjeva:
HIDRIS INŽENJERING D.O.O. ,OIB: 47700480140,KARLOVAC, ŠULEKOVA 29

I. PREDMET PONUDE

Članak 1.

(1) Predmet Ponude je uređenje međusobnih odnosa kod financiranja i izgradnje elektroenergetskih objekata potrebnih za priključenje građevine Podnositelja zahtjeva na lokaciji KARLOVAC, POSLOVNA ZONA GORNJE MEKUŠJE BB, k.č.br.1009/9, k.o. Gornje Mekušje, te drugih prava i obveza HEP ODS-a i Podnositelja zahtjeva.

(2) Za građevinu Podnositelja zahtjeva izdana je elektroenergetska suglasnost broj 401700-210040-0012 od 09.02.2021.

(3) Financijske obveze Podnositelja zahtjeva određene su u skladu s Metodologijom utvrđivanja naknade za priključenje na elektroenergetsku mrežu novih korisnika mreže i za povećanje priključne snage postojećih korisnika mreže.

(4) HEP ODS i Podnositelj zahtjeva su suglasni da će se tijekom važenja ugovornog odnosa koji nastaje prihvaćanjem ove Ponude na njihove odnose primjenjivati odredbe važećih zakonskih i podzakonskih propisa koji uređuju područje obuhvaćeno ovom Ponudom, a naročito odredbe Zakona o tržištu električne energije, Zakona o energiji, Mrežnih pravila, Uredbe o izdavanju energetskih suglasnosti i utvrđivanje uvjeta i rokova priključenja na elektroenergetsku mrežu, Pravila o priključenju na distribucijsku mrežu te Općih uvjeta za korištenje mreže i opskrbu električnom energijom.

II. TEHNIČKI UVJETI PRIKLJUČENJA

Članak 2.

U skladu s elektroenergetskom suglasnošću iz članka 1. ove Ponude, priključak građevine Podnositelja zahtjeva na elektroenergetsku distribucijsku mrežu treba izvesti na sljedeći način:

NN priključak izvesti od NN razvoda 20/0,4 kV TS GORNJE MEKUŠJE 2 (GOSPODARSKA ZONA) do samostojećeg KPMO pomoću NN podzemnog kabela XP00-A 4x150 mm2 u dužini od cca 300 m. Samostojeći KPMO treba smjestiti izvan ograde poslovnog prostora.

Članak 3.

(1) HEP ODS ima obvezu:

- izraditi potrebnu investicijsko-tehničku dokumentaciju za potrebe pripreme izgradnje objekata iz članka 2. ove Ponude
- riješiti imovinsko-pravne odnose za izgradnju objekata iz članka 2. ove Ponude;
- izgraditi priključak za građevinu Podnositelja zahtjeva i
- priključiti građevinu Podnositelja zahtjeva.

(2) Podnositelj zahtjeva ima obvezu:

- u cijelosti podmiriti HEP ODS-u naknadu za priključenje iz članka 4. ove Ponude, koja se određuje kao:
  - naknada za priključenje građevine na temelju jedinične cijene po kW nove priključne snage ili po kW povećanja priključne snage postojeće građevine
- izgraditi svoju građevinu u skladu s uvjetima iz elektroenergetske suglasnosti.

III. FINANCIJSKI UVJETI PRIKLJUČENJA

Članak 4.

Troškovi priključenja građevine Podnositelja zahtjeva na elektroenergetsku distribucijsku mrežu po ovoj Ponudi iznose:

Naknada za priključenje	29.808,00	kn
Troškovi promjene na priključku postojećeg korisnika mreže	0,00	kn
Troškovi vezani uz rješavanje imovinsko-pravnih odnosa	0,00	kn
PDV (25%)	7.452,00	kn
Ukupno	37.260,00	kn

(slovima: tridesetsedamtisućadvjestošezdesetkuna a uplaćuju se na transakcijski račun HEP ODS-a broj: HR4424840081500088552, otvoren kod Raiffesenbank Austria d.d., s pozivom na broj Ponude.

Članak 5.

(1) Podnositelj zahtjeva može iznos iz članka 4. ove Ponude platiti po sljedećoj dinamici:

- I rata - 50 % iznosa Podnositelj zahtjeva može platiti prihvaćanjem ove Ponude;
- II rata - 50 % iznosa Podnositelj zahtjeva može platiti najkasnije do dana podnošenja zahtjeva za sklapanje ugovora o korištenju mreže.

(2) Prvom uplatom iznosa iz članka 4. ove Ponude Podnositelj zahtjeva prihvaća sve odredbe ove Ponude te ista predstavlja ugovorni odnos između HEP ODS-a i Podnositelja zahtjeva, u skladu s odredbama ove Ponude. U svemu ostalom primjenjuju se odredbe Zakona o obveznim odnosima.

IV. ROKOVI PRIKLJUČENJA

Članak 6.

(1) Rok za priključenje građevine Podnositelja zahtjeva počinje teći od dana uplate prve rate naknade za priključenje.

(2) HEP ODS će priključiti građevinu Podnositelja zahtjeva na elektroenergetsku distribucijsku mrežu u roku od 30 dana od dana uplate prve rate naknade za priključenje, uz uvjet da su ispunjeni svi uvjeti definirani ovom Ponudom i elektroenergetskom suglasnošću iz članka 1. ove Ponude.

(3) U rok iz stavka 2. ovoga članka ne računaju se zastoji u aktivnostima na koje HEP ODS nije mogao utjecati (suglasnosti upravnih tijela, rješavanje imovinsko-pravnih odnosa, događaji na gradilištu, zastoji u postupcima javne nabave i slično) o čemu je HEP ODS dužan pravodobno izvještavati Podnositelja zahtjeva u pisanom obliku.

(4) U slučaju iz stavka 3. ovoga članka, pisanim dogovorom HEP ODS-a i Podnositelja zahtjeva se mogu utvrditi novi rokovi ili utvrditi drugačije tehničko rješenje s novim rokovima priključenja ili se ugovorni odnos može raskinuti.

(5) U slučaju da unutar roka iz stavka 2. ovog članka od strane Podnositelja zahtjeva nisu ispunjeni uvjeti za početak korištenja mreže, HEP ODS će izdati Podnositelju zahtjeva *Obavijest o spremnosti za priključenje* nakon realizacije izgradnje priključka.

V. UGOVORNA KAZNA

Članak 7.

(1) HEP ODS se obvezuje da će u slučaju kašnjenja s ispunjenjem obveza iz ove Ponude za svaki dan prekoračenja roka na ime ugovorne kazne platiti 1‰ (promil) dnevno, a najviše do 3% vrijednosti ukupno ugovorenog iznosa iz članka 4. ove Ponude.

(2) HEP ODS se oslobađa plaćanja ugovorne kazne ako u zakašnjenje dođe zbog vanjskih, izvanrednih i nepredvidivih okolnosti nastalih poslije sklapanja ugovornog odnosa koje nije mogao spriječiti, otkloniti ili izbjeći kao i zbog okolnosti koje uzrokuje Podnositelj zahtjeva prilikom priključenja.

VI. PROCEDURA I DOKUMENTACIJA ZA PRIKLJUČENJE

Članak 8.

(1) Podnositelj zahtjeva prihvaćanjem ove Ponude potvrđuje da je upoznat s procedurom priključenja na elektoenergetsku distribucijsku mrežu HEP ODS-a, odnosno da:

- uz zahtjev za sklapanje ugovora o korištenju mreže prilaže: dokaz o vlasništvu, dokaz o uporabljivosti postrojenja i instalacije, dokaz o legalnosti ;
- uz zahtjev za početak korištenja mreže prilaže obostrano potpisan ugovor o korištenju mreže i ugovor o opskrbi električnom energijom.

(2) Sve navedeno predstavlja nužne preduvjete za početak korištenja mreže.

VII. MEĐUSOBNA PRAVA I OBVEZE

Članak 9.

(1) Radove na izgradnji priključka i stvaranju uvjeta u mreži može obavljati HEP-ODS ili od strane HEP ODS-a odobreni izvođač radova.

(2) Podnositelj zahtjeva se obvezuje osigurati nesmetani pristup mjestu rada HEP ODS-u ili po njemu odobrenim ovlaštenim izvođačima.

Članak 10.

HEP ODS i Podnositelj zahtjeva mogu pisanim putem izmijeniti uvjete iz ove Ponude u slučaju:

- promjene predviđenog iznosa troškova stjecanja prava građenja/prava služnosti;
- iz članka 6. stavka 3. ove Ponude kod zastoja u aktivnostima na koje HEP ODS nije mogao utjecati;
- promjene roka važenja ugovornog odnosa na zahtjev Podnositelja zahtjeva.

Članak 11.

Podnositelj zahtjeva se obvezuje osigurati nesmetani pristup mjestu rada HEP ODS-u ili po njemu odobrenim ovlaštenim izvođačima.

(1) Podnositelj zahtjeva se obvezuje s HEP ODS-om sklopiti ugovor o osnivanju prava služnosti (puta, izgradnje, ugradnje opreme i održavanja) na nekretninama u vlasništvu Podnositelja zahtjeva za potrebe izgradnje priključka, u skladu s uvjetima iz članka 2. ove Ponude.

(2) Ugovor iz stavaka 1. ovog članka Podnositelj zahtjeva obvezuje se sklopiti s HEP ODS-om bez potraživanja bilo kakve naknade.

(3) Obveze HEP ODS-a po ovoj Ponudi smatraju se izvršenima izgradnjom priključka, uređenjem statusa korisnika mreže s priključnom snagom u skladu s ovom Ponudom i elektroenergetskom suglasnošću iz članka 1. ove Ponude te priključenjem građevine Podnositelja zahtjeva na mrežu.

VIII. RASKID UGOVORNOG ODNOSA

Članak 12.

(1) Ugovorne strane su suglasne da mogu u slučaju neizvršenja ugovornih obveza podnijeti pisani zahtjev za raskid ugovora uz otkazni rok od 30 dana.

(2) Ugovorna strana koja pokreće postupak raskida, obvezuje se prije podnošenja pisanog zahtjeva za raskid ugovora dostaviti pisanu opomenu drugoj ugovornoj strani.

(3) Podnositelj zahtjeva potvrđuje da HEP ODS može jednostranom izjavom raskinuti ugovorni odnos koji nastaje prihvaćanjem ove Ponude ako utvrdi da su se okolnosti promijenile od izdavanja elektroenergetske suglasnosti ili u slučaju da Podnositelj zahtjeva ne izvršava svoje obveze iz ovoga Ugovora te da će u slučaju raskida ovoga Ugovora podmiriti sve nastale troškove preuzetih obveza iz ove Ponude.

Članak 13.

(1) U slučaju raskida ugovornog odnosa, kao i kada Podnositelj zahtjeva odustane od realizacije ove Ponude nakon prihvaćanja, HEP ODS će vratiti uplaćeni iznos naknade, bez obračuna kamata, u roku 30 dana od dana primitka pisanog zahtjeva.

(2) U slučaju da je HEP ODS imao trošak s naslova obavljenih radova i usluga, on će se odbiti od uplaćenog iznosa.

(3) Sve dostave i obavijesti iz ovog ugovora smatraju se uredno obavljenim ako je to učinjeno osobno uz potvrdu primitka od strane ovlaštene osobe ili preporučenom poštanskom pošiljkom s povratnicom.

IX. ZAVRŠNE ODREDBE

Članak 14.

HEP ODS i podnositelj zahtjeva su suglasni da će međusobne odnose koji nisu regulirani ovom Ponudom rješavati u skladu s važećim zakonskim i podzakonskim propisima iz članka 1. stavka 4. ove Ponude.

Članak 15.

Sve eventualne nesuglasice strane ugovornog odnosa će pokušati riješiti mirnim putem, a ako u tome ne uspiju, spor će povjeriti na rješavanje stvarno nadležnom sudu.

Članak 16.

Ova Ponuda je sastavljena s datumom 09.02.2021. te vrijedi dvije (2) godine od datuma uredne dostave ove Ponude.

ZA HEP-ODS:

Zvonko Spudić, struc.spec.ing.

HEP-Operator distribucijskog sustava d.o.o. ZAGREB
DISTRIBUCIJSKO PODRUČJE 4
ELEKTRA KARLOVAC

REPUBLIKA HRVATSKA
MINISTARSTVO UNUTARNJIH POSLOVA
RAVNATELJSTVO CIVILNE ZAŠTITE
PODRUČNI URED CIVILNE ZAŠTITE RIJEKA
SLUŽBA CIVILNE ZAŠTITE KARLOVAC
ODJEL INSPEKCIJE

P / 2271568

KLASA: 214-02/21-03/1234
URBROJ: 511-01-377-21-2
Karlovac, 11. veljače 2021.

Ministarstvo unutarnjih poslova, Ravnateljstvo civilne zaštite, Područni ured civilne zaštite Rijeka, Služba civilne zaštite Karlovac, Odjel Inspekcije, povodom zahtjeva Karlovačke županije, Grad Karlovac, Upravni odjel za poslove provedbe dokumenata prostornog uređenja, na temelju članka 24. stavka 3. Zakona o zaštiti od požara (Narodne novine br. 92/10.) i članka 82. stavak 3. Zakona o gradnji (Narodne novine broj: 153/13., 20/17., 39/19. i 125/19.), izdaje

POSEBNE UVJETE GRAĐENJA

za zahvat u prostoru: građenje građevine gospodarske (proizvodno poslovna), 2. b skupine na postojećoj građevnoj čestici 1009/9 k.o. Gornje Mekušje (Donje Mekušje):

I Prije izrade glavnog projekta potrebno je izraditi elaborat zaštite od požara koji će poslužiti kao podloga za izradu svih vrsta projekata glavnog projekta.

II Za projektiranje mjera zaštite od požara prilikom izrade elaborata zaštite od požara i glavnog projekta glede ispunjavanja bitnog zahtjeva zaštite od požara treba primijeniti odredbe svih važećih hrvatskih propisa i normi koji reguliraju problematiku zaštite od požara u svezi planiranog zahvata u prostoru, a u nedostatku istih primijeniti: TRVB 100-126 i NFPA 101).

III. U glavnom projektu, unutar programa kontrole i osiguranja kvalitete, navesti norme, propise i postupak osiguranja i dokazivanja kvalitete glede zaštite od požara za izvedene radove, ugrađene materijale , proizvode i opremu.

IV. Potrebno je ishoditi potvrdu o usklađenosti Glavnog projekta s propisima iz područja zaštite od požara.

O b r a z l o ž e n j e

Karlovačka županija, Grad Karlovac, Upravni odjel za poslove provedbe dokumenata prostornog uređenja, putem elektroničkog sustava eKonferencije, podnijela je dana 29. siječnja 2021. godine, zahtjev KLASA: 350-05/21-28/000015, URBROJ: 2133/01-05/04-21-0003, za utvrđivanje posebnih uvjeta građenja iz područja zaštite od požara za zahvat u prostoru: građenje građevine gospodarske (proizvodno poslovna),

2. b skupine na postojećoj građevnoj čestici 1009/9 k.o. Gornje Mekušje (Donje Mekušje).

Uvidom u Idejno rješenje, iz prosinca 2020. godine, izrađen od strane Kabinet arhitekture d.o.o., iz Karlovca, Bogoslava Šuleka 29, utvrđeni su posebni uvjeti građenja za predmetni zahvat u prostoru.

Elaborat zaštite od požara potrebno je izraditi temeljem članka 28. Zakona o zaštiti od požara.

Utvrđeno je da se za izrade elaborata zaštite od požara, te za projektiranje mjera zaštite od požara prilikom izrade glavnih projekata glede ispunjavanja bitnog zahtjeva zaštite od požara, primjene važeći hrvatski propisi i norme koji reguliraju problematiku zaštite od požara kao i strane smjernice i propisi koji se u nedostatku hrvatskih propisa koriste kao pravilo tehničke prakse (TRVB 100 – 126 i NFPA 101).

Dokaz kvalitete potrebno je ishoditi temeljem članka 135. stavka 1. točke 9. Zakona o gradnji. Pri tome se podrazumijeva da se otpornost i reakcija na požar, kao i neki drugi dodatni zahtjevi, dokazuju primjenom evropskih normi prihvaćenih kao hrvatske, grupe normi HRN EN.

Oslobođeno plaćanja upravne pristojbe sukladno članku 8. stavak 1. točka 1. Zakona o upravnim pristojbama ("Narodne novine" broj: 115/16.).

VODITELJ
Ivan Radović

REPUBLIKA HRVATSKA
RAVNATELJSTVO CIVILNE ZAŠTITE
PODRUČNI URED CIVILNE ZAŠTITE RIJEKA
MINISTARSTVO UNUTARNJIH POSLOVA

DOSTAVITI:

1.Grad Karlovac, Upravni odjel za poslove
provedbe dokumenata prostornog uređenja,

2. Pismohrana, ovdje.-

Montcogim-Plinara d.o.o.

HIDRIS inženjering d.o.o.
Bogoslava Šuleka 29
47000 Karlovac

Sveta Nedelja, 05.02.2021. god.

Povodom poziva javnopravnim tijelima Klasa: 350-05/21-28/000015, Urbroj: 2133/01-05/04-21-0003, zaprimljenog 28.01.2021. godine i uvidom u dostavljenu dokumentaciju utvrđujemo sljedeće:

Idejni projekt: Idejno rješenje – u svrhu ishođenja posebnih uvjeta gradnje, TD: 14_12_20 od prosinca 2020. godine, izrađenog od strane KABINET ARHITEKTURE d.o.o., Bogoslava Šuleka 29, Karlovac, projektant: Nikolina Delić, dipl.ing.arh.
Građevina: Poslovno - proizvodna zgrada.
Investitor/Vlasnik građevine: HIDRIS inženjering d.o.o., OIB:47700480140, Bogoslova Šuleka 29, Karlovac.
Položaj građevine: Poslovno - proizvodna zgrada na k.č. br. 1009/9, k.o. Gornje Mekušje, Karlovac.
Namjena potrošnje plina: Grijanje i priprema potrošne tople vode.
Predviđena plinska trošila: Za potrebe poslovno proizvodne zgrade predviđa se jedno obračunsko mjerno mjesto (OMM) na koju se planiraju priključiti dva kondenzacijska plinska uređaja za grijanje i pripremu potrošne tople vode pojedinačne snage 35 kW, ukupno 70kw za oba trošila.
Priključni kapacitet obračunskog mjernog mjesta: Predviđeno je do 93 kWh/h (10 Sm^3/h).
Priključni kapacitet građevine: Ukupno je za građevinu predviđeno do 93 kWh/h (10 Sm^3/h).

Na osnovu gore navedenog utvrđuju se slijedeći:

POSEBNI UVJETI I UVJETI PRIKLJUČENJA
Br. EU-KA-017/01/2021/-1

1. **Mjesto i uvjeti za građenje priključka, te parametri distribucijskog sustava na mjestu priključenja:**
   1.1. Predmetna građevina investitora moći će se priključiti na distribucijski sustav prirodnog plina Grada Karlovca spajanjem na postojeću plinsku mrežu u Poslovnoj zoni Mekušje putem jednog srednjetlačnog plinskog priključka koji će završiti s glavnim zaporom u prirubničkoj izvedbi na fasadi građevine, po dobivanju dozvole za prekop odnosno provedbi akata od strane nadležnih tijela potrebnih za građenje priključka. Pozicija plinske mreže prikazana je u Prilogu 1 ovih Posebnih uvjeta i uvjeta priključenja.
   1.2. Parametri distribucijskog sustava na mjestu priključenja:
   - Dimenzija potojećeg uličnog plinovoda — d 110 PEHD
   - Maksimalni tlak plina u uličnom plinovodu i kućnom priključku — 4 bar
   - Minimalni tlak plina u uličnom plinovodu i kućnom priključku — 2 bar
   - Maksimalni tlak plina unutarnje plinske instalacije — 100 mbar
   - Gustoća plina kod 15 C^0 — 0,69 kg/m^3
   - Donja ogrjevna vrijednost prirodnog plina H_d= 33.338,35 kJ/m^3 (9,2607 kWh/m^3)

2. **Obračunsko mjerno mjesto i načelni podaci o plinomjeru i drugoj mjernoj opremi:**
   2.1. Obračunsko mjerno mjesto (OMM) predvidjeti u ormariću na fasadi građevine investitora.
   2.2. Za mjerenje potrošnje plina predvidjeti plinomjer na mijeh, a ovisno o tlaku i temperaturi kod koje se vrši mjerenje predvidjeti i ugradnju korektora.
   2.3. Projektant je u obvezi kontaktirati Operatora distribucijskog sustava (Montcogim-Plinara d.o.o.) vezano za projektiranje kućnog priključka i plinske instalacije zbog specifikacije opreme.

3. <u>Ukupna godišnja potrošnja plina i tarifni model obračunskog mjernog mjesta</u>:

3.1. Ukupna godišnja potrošnja plina prema dostavljenim podacima i procjeni na temelju podataka o priključnom kapacitetu obračunskog mjernog mjesta procjenjuje se na 88.132 kWh (9.517 Sm^3) za poslovnu namjenu.

3.2. Obračunsko mjerno mjesto razvrstava se u tarifni model TM4 poduzetništvo.

4. <u>Ekonomski uvjeti priključenja na distribucijski sustav:</u>

4.1. Investitor građevine je obvezan osigurati izradu projekta plinskog priključka i plinske instalacije s detaljnom specifikacijom opreme, materijala i radova za predmetnu građevinu, te nam isti dostaviti na pregled sa svrhom izdavanja potvrde o usklađenosti tehničke dokumentacije s posebnim uvjetima i uvjetima priključenja.

4.2. Investitor građevine obvezan je zatražiti od nas energetsku suglasnost i s nama zaključiti ugovor o priključenju na distribucijski sustav te snositi troškove istih. Operator distribucijskog sustava izdati će investitoru energetsku suglasnost ukoliko je projekt iz točke 4.1 usklađen s posebnim uvjetima i uvjetima priključenja.

4.3. Investitor građevine treba osigurati izgradnju priključka i plinske instalacije i nabavu trošila o svom trošku.

5. <u>Uvjeti korištenja distribucijskog sustava:</u>

5.1. Uvjeti korištenja distribucijskog sustava biti će regulirani ugovorom o priključenju na plinski distribucijski sustav koji se zaključuje s nama kao Operatorom distribucijskog sustava, te ugovorom o opskrbi plinom koji se zaključuje sa izabranim Opskrbljivačem plina.

5.2. Na temelju ovih posebnih uvjeta i uvjeta priključenja ne može se priključiti građevina ili povećati priključni kapacitet.

5.3. Operator distribucijskog sustava radi upravljanja, održavanja i razvoja sigurnog, pouzdanog i učinkovitog distribucijskog sustava ima pravo provjere usklađenosti projektiranja, gradnje i održavanja distribucijskog sustava s internim tehničkim aktima.

6. <u>Rok priključenja</u>:

6.1. Priključenje građevine biti će izvršeno u roku utvrđenom ugovorom o priključenju na distribucijski sustav, nakon izdavanja Energetske suglasnosti za priključenje na distribucijski sustav i nakon ispunjavanja tehničkih uvjeta za sigurno upuštanje plina u kućni plinski priključak i unutarnju plinsku instalaciju.

7. <u>Ostali posebni uvjeti vezani za priključenje građevine</u>:

7.1. Investitor građevine je obvezan izgradnju priključka i plinske instalacije ugovoriti s ovlaštenim izvođačem radova (tvrtka ili obrt).

7.2. Investitor je u obvezi pribaviti pisanu izjavu izvođača radova koji ispunjava uvjete za izvođenje priključka i plinskih instalacija prema posebnom zakonu, izjavu o izvedenim radovima i o uvjetima održavanja plinske instalacije.

7.3. Ovlašteni izvođač priključka i plinske instalacije obvezan je prijaviti početak izvođenja radova nama kao Operatorom distribucijskog sustava.

7.4. Ovlašteni izvođač priključka u obvezi je ishoditi i provesti propisane akte nadležnih tijela potrebnih za građenje priključka (dozvola za prekop, regulacija prometa, zauzimanje javno prometnih površina i dr.).

7.5. Zaštitni pojas srednjetlačnog (ST) plinovoda i kućnih priključaka iznosi 1m lijevo i desno od osi plinovoda i kućnih priključaka. Kod projektiranja potrebno je uvažavati sigurnosne udaljenosti kućnih priključaka od ostalih podzemnih infrastrukturnih instalacija u skladu s uputama za projektiranje srednjetlačnih (ST) plinovoda, izdanih od strane Gradske plinare Zagreb (prosinac 1998. godina); po vertikali kod križanja s ostalim instalacijama svijetli razmak 0,5 m i pri paralelnom polaganju instalacija svijetli razmak 1,0 m. U slučaju manjeg svijetlog razmaka potrebno primijeniti odgovarajuću zaštitu.

7.6. Kod podnošenja zahtjeva za Energetsku suglasnost, Investitor je dužan priložiti projekt kućnog priključka i plinske instalacije s potvrdom o usklađenosti tehničke dokumentacije s posebnim uvjetima i uvjetima priključenja građevine, akt o dozvoljenoj gradnji, rješenje o određivanju kućnog broja, kopiju izvoda aktualnog katastra i dokaz o vlasništvu.

8. <u>Program obveznih ispitivanja:</u>

8.1. Ovlašteni izvođač plinske instalacije iz točke 7, stavak 7.1. ovih uvjeta obvezan je po završetku izgradnje iste zatražiti od nas provođenje potrebnih ispitivanja kojima se utvrđuje ispravnost i nepropusnosti plinske instalacije, a prema važećem Cjeniku za nestandardne usluge Operatora distribucijskog sustava objavljenom na web stranicama tvrtke.

9. <u>Uvjeti za lokaciju građevine:</u>

9.1. Nema posebnih uvjeta za lokaciju građevine.

10. <u>Rok i uvjeti prestanka važenja ovih posebnih uvjeta i uvjeta priključenja:</u>

10.1. Posebni uvjeti i uvjeti priključenja u skladu s kojima je izrađen idejni projekt koji je sastavni dio lokacijske dozvole, prestaju važiti danom prestanka važenja lokacijske dozvole

10.2. Posebni uvjeti i uvjeti priključenja u skladu s kojima je izrađen glavni projekt koji je sastavni dio građevinske dozvole, prestaju važiti danom prestanka važenja građevinske dozvole

10.3. Iznimno od 10.1. i 10.2. Posebni uvjeti i uvjeti priključenja izdani u slučaju kada u skladu s propisima kojima se uređuje prostorno uređenje i gradnja, nije potrebno ishoditi akte kojima se odobrava gradnja vrijede dvije (2) godine od dana izdavanja

11. <u>Uputa o pravnom lijeku i pravu na nadoknadu:</u>

11.1. Podnositelj zahtjeva za utvrđivanje posebnih uvjeta i uvjeta priključenja ima pravo prigovora protiv utvrđenih uvjeta.

11.2. Prigovor se podnosi operatoru distribucijskog sustava, u roku od 15 dana od zaprimanja posebnih uvjeta i uvjeta priključenja.

11.3. Operator distribucijskog sustava dužan je o prigovoru odlučiti u roku od 15 dana od dana podnošenja prigovora.

11.4. Protiv odluke operatora distribucijskog sustava iz 11.3. podnositelj zahtjeva za utvrđivanje posebnih uvjeta i uvjeta priključenja ima pravo podnijeti prigovor Agenciji (Hrvatska energetska regulatorna agencija - HERA) u skladu sa zakonom kojim se uređuje tržište plina.

11.5. Investitor priključka ima pravo na nadoknadu u slučaju pružanja usluge izvan garantiranog standarda kvalitete opskrbe.

Za Montcogim-Plinara d.o.o.:

p.o. Siniša Jakuš, ing.stroj. p.o. Dominik Čeh, struč.spec.ing.tech.inf.

MONTCOGIM - PLINARA d.o.o.
Za izgradnju distribucijskih mreža,
distribuciju plina i održavanje
Sv. NEDELJA, Trg A. Starčevića 3A

Dostaviti: 1. Naslovu
2. Pismohrana Montcogim-Plinara d.o.o.

HAKOM

REPUBLIKA HRVATSKA
Karlovačka županija, Grad Karlovac, Upravni odjel za poslove provedbe dokumenata prostornog uređenja

Primljeno:	10.02.2021	
Klasif. oznaka:	350-05/21-28/000015	
Urudžbeni broj:	376-21-0006	
Org.jed.:	Broj priloga:	Vrij.:

KLASA: 361-03/21-01/1353
URBROJ: 376-05-3-21-2
Zagreb, 10.02.2021. godine

REPUBLIKA HRVATSKA
Karlovačka županija, Grad Karlovac, Upravni odjel za poslove provedbe dokumenata prostornog uređenja

Predmet: Posebni uvjeti gradnje

Podnositelj:

- NIKOLINA DELIĆ, HR-47000 Karlovac, PAVLA VITEZOVIĆA 6

Građevina/zahvat u prostoru:

- građenje građevine gospodarske namjene (proizvodno poslovna), 2.b skupine

Lokacija:

- k.č.br. k.č. 1009/9 k.o. Gornje Mekušje

Veza: KLASA: 350-05/21-28/000015, URBROJ: 376-21-0006 od 10.02.2021. godine

Poštovani,

Za predmetnu građevinu dajemo vam sljedeće uvjete:

1. Zaštita postojeće elektroničke komunikacijske infrastrukture (dalje: EKI) u zoni zahvata - sukladno izjavama operatora u privitku:
   a) Ako na obuhvatu građevinske zone postoji EKI potrebno se pridržavati odredbi iz čl. 26. Zakona o elektroničkim komunikacijama (NN br. 73/08, 90/11, 133/12, 80/13, 71/14 i 72/17; dalje ZEK) i Pravilniku o načinu i uvjetima određivanja zone elektroničke komunikacijske infrastrukture i druge povezane opreme, zaštitne zone i radijskog koridora te obvezama investitora radova ili građevine (NN br. 75/13; dalje: Pravilnik) potrebno je projektirati zaštitu EKI ili eventualno potrebno premještanje navedene infrastrukture, a postojeća EKI treba biti ucrtana u situacijski prikaz. Prema odredbi članka 26. stavka 4. ZEK-a, u slučaju kada je nužno zaštititi ili premjestiti EKI u svrhu izvođenja radova ili gradnje nove građevine, investitor radova ili građevine obvezan je, o vlastitom trošku, osigurati zaštitu ili premještanje EKI koja je izgrađena u skladu s ZEK-om i posebnim propisima. U protivnom, trošak njezine zaštite ili premještanja snosi infrastrukturni operator. Nadalje, prema odredbi članka 6. stavka 5. Pravilnika, određeno je da u slučaju potrebe izmicanja ili zaštite postojeće EKI ili elektroničkog komunikacijskog voda (EKV), a na zahtjev investitora (vlasnika ili korisnika objekta ili nekretnine na kojoj je predmetna EKI ili EKV) radi izgradnje

nove komunalne infrastrukture, različite vrste objekata ili radova na postojećoj komunalnoj infrastrukturi ili postojećem objektu, a:

I. Infrastrukturni operator posjeduje uporabnu dozvolu za predmetnu EKI/EKV:
   - Investitor mora izraditi projekt ili tehničko rješenje za zaštitu predmetne EKI/EKV,
   - Sve troškove izrade tehničkog rješenja zaštite, materijala, radova, stručnog nadzora i ostalog nužnog za realizaciju tehničkog rješenja snosi investitor.

II. Infrastrukturni operator ne posjeduje uporabnu dozvolu za predmetnu EKI/EKV:
   - Infrastrukturni operator mora izraditi projekt ili tehničko rješenje za zaštitu predmetne EKI ili EKV,
   - Sve troškove izrade tehničkog rješenja zaštite, materijala, radova, stručnog nadzora i ostalog nužnog za realizaciju tehničkog rješenja snosi infrastrukturni operator.

Ukoliko je potrebna izmicanje ili zaštita EKI, investitor mora imati suglasnost Infrastrukturnog/ih operatora na tehničko rješenje izmicanja ili zaštite EKI koje mora biti sastavni dio glavnog projekta.

Nadalje, prema odredbi članka 6. stavka 6. Pravilnika, ukoliko se investitor i infrastrukturni operatori ne mogu usuglasiti oko odabira tehničkog rješenja zaštite, tada jedna ili druga strana može zahtijevati posredovanje Agencije u ovom postupku.

Također, prema članku 6. stavku 9. Pravilnika, infrastrukturni operatori su obvezani u odgovoru na zahtjev investitora/projektanta priložiti uporabnu dozvolu za predmetnu EKI ukoliko je ista izdana. Kontakti operatora su na izjavama u privitku.

b) Ako u zoni zahvata nema položene EKI nemamo uvjete zaštite iste.

2. Za predmetnu građevinu temeljem odredbi iz članka 24.a ZEK-a, projektant je obvezan projektirati, a investitor ugraditi/izgraditi elektroničku komunikacijsku mrežu (dalje: EKM) i EKI.

S poštovanjem,

REFERENT
Branimir Ogrinšak

Privitak
1. Izjave operatora

Dostaviti:
1. Podnositelju zahtjeva (putem elektroničkog sustava eKonferencija)
2. Nadležnom tijelu (putem elektroničkog sustava eKonferencija)
3. U spis

A1 Hrvatska d.o.o.
Vrtni put 1
HR-10000 Zagreb
A1.hr

HAKOM - 361-03/21-01/1353

Datum: 08.02.2021.

PREDMET: IZJAVA O POLOŽAJU ELEKTRONIČKIH KOMUNIKACIJSKIH KABELA
- odgovor – dostavlja se;

Poštovani,

nastavno na Vaš upit vezano za položaj infrastrukture društva A1 Hrvatska d.o.o. (dalje u tekstu: A1 Hrvatska) u zoni zahvata izgradnje građevine: na k.o. Gornje Mekušje, k.č. 1009/9, ističe se kako A1 Hrvatska u zoni zahvata nema položenu infrastrukturu.

S poštovanjem.

Za A1 Hrvatska d.o.o.

Odjel projektiranja fiksne mreže i dokumentacije

004

A1 Hrvatska d.o.o.
Vrtni put 1 - 10 000 Zagreb

ŽIVJETI ZAJEDNO

Hrvatski Telekom d.d.
Odjel za elektroničko
komunikacijsku infrastrukturu (EKI)
Adresa: Harambašićeva 39, Zagreb
Telefon: +385 1 4918 658
Telefaks: +385 1 4917 118

HAKOM
Ulica Roberta Frangeša Mihanovića 9
10000 Zagreb

oznaka T43-60008621-21
Kontakt osoba Kosta Lukić
Telefon +385 52 621 477
Datum 08.02.2021.
Nastavno na **Položaj EKI - 361-03/21-01/1353 (stambeno-poslovna građevina) na k.č. 1009/9 k.o. Gornje Mekušje**

Temeljem Vašeg zahtjeva, te uvidom u dostavljeni situacijski prikaz područja obuhvata, izdajemo Vam sljedeću

IZJAVU O POLOŽAJU
ELEKTRONIČKE KOMUNIKACIJSKE INFRASTRUKTURE (EKI)

1. Na području predmetnog zahvata prema evidenciji Hrvatskog Telekoma nema podzemne EKI u vlasništvu Hrvatskog Telekoma d.d. Podaci o trasi nadzemne EKI mogu se dobiti uvidom na terenu.
2. Troškove zaštite i eventualnih oštećenja EKI snosi investitor (sukladno čl. 26. Zakona o elektroničkim komunikacijama NN RH, 73/08, 90/11, 133/12, 80/13 i 71/14).
3. Svaku nepredviđenu okolnost koja bi mogla nastati i dovesti do oštećenja EKI, investitor je dužan odmah prijaviti na Hrvatski Telekom d.d. (email: t536.mreza@t.ht.hr ili na tel: 08009000).
4. Skrećemo pozornost na zakonsku odredbu po kojoj je uništenje, oštećenje ili ometanje u radu elektroničke komunikacijske infrastrukture i drugih javnih naprava kazneno djelo kažnjivo po odredbi članka 216. Kaznenog zakona (NN 125/11, 144/12, 56/15, 61/15).

Ova Izjava vrijedi 24 mjeseca od datuma izdavanja, odnosno do 08.02.2023. godine.

S poštovanjem,

Odjel za elektroničko komunikacijsku infrastrukturu
Direktorica

Maja Mandić, dipl.iur.

Napomena: Izjava je dostavljena na email: uv-ekonferencija@hakom.hr

OVAJ DOKUMENT JE VALJAN BEZ POTPISA I PEČATA

Elektronički potpis

sukladno uredbi (EU) broj 910/2014

Vjerodostojnost ovog dokumenta možete provjeriti skeniranjem QR koda. Skeniranjem ovog koda, sustav će Vas preusmjeriti na stranice izvornika ovog dokumenta, kako biste mogli potvrditi autentičnost. Njegova vjerodostojnost u ovom digitalnom obliku, valjana je i istovjetna potpisanom dokumentu u fizičkom obliku.

BRANIMIR OGRINŠAK
HRVATSKA REGULATORNA AGENCIJA ZA MREŽNE DJELATNOSTI
Potpisano: 10.02.2021.

Vodovod i kanalizacija d.o.o.

Gažanski trg 8, 47 000 Karlovac, tel: 047 649 100, fax: 047 649 101, besplatni tel: 0800 400 047
e-mail: kontakt@vik-ka.hr, web: www.vik-ka.hr

Naš znak: 5-0394-0002/AŠK
Vaš znak:

Karlovac, 08.02.2021.

Ur broj: 5-0394-0002, ID: 51016
Oznaka: Davorka Stepinac

Republika Hrvatska
Karlovačka županija
Grad Karlovac
Upravni odjel za poslove provedbe dokumenata prostornog uređenja

Predmet: - ODVODNJA SANITARNO-TEHNOLOŠKIH OTPADNIH VODA -
Posebni uvjeti za građenje građevine gospodarske namjene (proizvodno poslovna), 2.b skupine na k.č. 1009//9, k.o. Gornje Mekušje
Investitor: HIDRIS inženjering d.o.o., Karlovac

Temeljem poziva za utvrđivanje posebnih uvjeta i uvjeta priključenja putem elektroničkog sustava eKonferencija Klasa: 350-05/21-28/000015, Urbroj: 2133/01-05/04-21-0003 od 28.01.2021. godine za građenje građevine gospodarske namjene (proizvodno poslovna), 2.b skupine na k.č. 1009//9, k.o. Gornje Mekušje, nakon pregleda dostavljene dokumentacije iz domene odvodnje sanitarno-tehnoloških otpadnih voda izdaju se posebni uvjeti:

Na predmetnoj lokaciji je razveden javni sustav odvodnje sanitarno-tehnoloških otpadnih voda s kućnim priključcima. Za dostavu situacije osoba za kontakt je josipa.calic@vik-ka.hr

U sklopu izgradnje sanitarnog cjevovoda poslovne zone, unutar prometnice je izveden kućni priključak i kontrolno okno za predmetnu nekretninu. Priključak je promjera DN 200. Kontrolno okno 1009/9 je od poliestera, dubine 1,78 m i na njega treba spojiti sanitarno-tehnološke otpadne vode sa predmetne nekretnine.

U glavnom projektu potrebno je tekstualno i grafički obraditi detalj kontrolnog okna.

Glavni projekt mora sadržavati hidraulički proračun. Proračunom treba odrediti profile interne kanalizacije.

Glavni projekt mora sadržavati detaljan opis tehnološkog procesa.

U sustav javne odvodnje sanitarno-tehnoloških otpadnih voda smiju se ispuštati samo otpadne vode internih kanalizacijskih vodova koje po sastavu odgovaraju odredbama važećeg pravilnika o graničnim vrijednostima emisije otpadnih voda, vodopravnog akta ili rješenja o objedinjenim uvjetima zaštite okoliša i odgovarajućim aktima tvrtke Vodovod i kanalizacija d.o.o., u skladu sa Zakonom o vodama i drugim važećim propisima iz vodnog gospodarstva. Ukoliko iste ne mogu zadovoljiti granične vrijednosti potrebno je predvidjeti odgovarajuće predtretmane.

Glavni projekt mora sadržavati detaljan opis i proračun otpadnih voda koje se javljaju.

Radovi u blizini izvedene javne odvodnje izvode se ručno, uz dodatan oprez. U slučaju oštećenja instalacija kanalizacije iste je potrebno popraviti na tehnički ispravan način prema pravilima struke, na trošak investitora. Prije zatrpavanja treba pozvati predstavnika odvodnje da odobri zatrpavanje.

Projektna dokumentacija mora biti izrađena u skladu s:

- Odlukom o odvodnji otpadnih voda za područje aglomeracije Karlovac – Duga Resa (Glasnik Karlovačke Županije 6a/15),
- Općim i tehničkim uvjetima isporuke vodnih usluga od 18.svibnja 2016. godine,
- Odlukom o priključenju na komunalne vodne građevine (Glasnik grada Karlovca 6/12).

Prije izdavanja uporabne dozvole tvrtki Vodovod i kanalizacija d.o.o. treba predati:

- elaborat o ispitivanju vodonepropusnosti novoizvedene kanalizacije, izrađen od certificirane tvrtke (na vodonepropusnost treba biti ispitana sva novoizvedena interna kanalizacija),
- geodetski snimak novoizvedene kanalizacije izrađen po metodologiji tvrtke Vodovod i kanalizacija d.o.o. i ovjeren od katastra (u pisanom i digitalnom obliku).

Oborinska odvodnja nije predmet ovih uvjeta.

Voditeljica Jedinice za provedbu projekata:
mr.sc. Davorka Stepinac, dipl.ing.građ.

Direktorica:
Katarina Malenica, mag.oec.

VODOVOD I KANALIZACIJA d.o.o.
KARLOVAC

Dostaviti:
1. Sustav e-dozvole,
2. Odjel za investicije, ovdje.

SITUACIJA M 1:500



Vodovod i kanalizacija d.o.o. Karlovac

Gažanski trg 8, 47000 Karlovac
Hrvatska

09.02.2021

LEGENDA

KANALIZACIJA

- Javni kanal - oborinska
- Javni kanal - miješana
- Javni kanal - industrijska
- Javni kanal - fekalna
- Javni kanal - površinska
- Kontrolno okno
- Slivnik

Situacija javnog sustava sanitarne odvodnje s kućnim priključcima

software by PRotOK

Vodovod i kanalizacija d.o.o.

Gažanski trg 8, 47 000 Karlovac, tel: 047 649 100, fax: 047 649 101, besplatni tel: 0800 400 047
e-mail: kontakt@vik-ka.hr, web: www.vik-ka.hr

Naš znak: *5-0394 -0001/AŠK*
Vaš znak:

Karlovac, 08.02.2021.

Republika Hrvatska
Karlovačka županija
Grad Karlovac
Upravni odjel za poslove provedbe dokumenata prostornog uređenja

Ur broj: 5-0394-0001, ID: 51015
Oznaka: Davorka Stepinac

Predmet: - VODOOPSKRBA -
Posebni uvjeti za građenje građevine gospodarske namjene (proizvodno poslovna), 2.b skupine na k.č. 1009//9, k.o. Gornje Mekušje
Investitor: HIDRIS inženjering d.o.o., Karlovac

Temeljem poziva za utvrđivanje posebnih uvjeta i uvjeta priključenja putem elektroničkog sustava eKonferencija Klasa: 350-05/21-28/000015, Urbroj: 2133/01-05/04-21-0003 od 28.01.2021. godine za građenje građevine gospodarske namjene (proizvodno poslovna), 2.b skupine na k.č. 1009//9, k.o. Gornje Mekušje, nakon pregleda dostavljene dokumentacije iz domene vodoopskrbe izdaju se posebni uvjeti:

Na predmetnoj lokaciji je razveden javni sustav vodoopskrbe. Za dostavu situacije javne vodoopskrbe osoba za kontakt je suncica.bradac@vik-ka.hr.

U sklopu izgradnje vodoopskrbnog cjevovoda poslovne zone, unutar prometnice je izveden priključni vod do predmetne nekretnine. Izveden je od PEHD cijevi DN 110 i na njega treba priključiti predmetnu nekretninu. Priključenje je potrebno riješiti prema postojećim propisima i normativima koji vrijede za vodoopskrbnu mrežu grada Karlovca - Općim i tehničkim uvjetima isporuke vodnih usluga od 18. svibnja 2016. godine.

Potrebno je predvidjeti ugradnju vodomjera u vanjskom vodomjernom oknu te ugradnju adekvatnog zaštitnika od povratnog toka. Ugradnju vodomjera u vodomjerno okno izvodi tvrtka Vodovod i kanalizacija d.o.o. na poseban zahtjev i trošak investitora. Svaka zasebna cjelina mora imati zaseban vodomjer.

Glavni projekt treba sadržavati situaciju s prikazom priključnog voda te vodomjerno okno. Također, u glavnom projektu treba tekstualno i grafički obraditi detalj vodomjernog okna.

Prije početka izvođenja radova, investitor je dužan od tvrtke Vodovod i kanalizacija d.o.o. zatražiti utvrđivanje mikrolokacije cijevi sustava javne vodoopskrbe.

Ukoliko bi kod izvođenja bilo kakvih radova došlo do oštećenja na vodoopskrbnom cjevovodu ili priključku, popravak i sanaciju istih provodi tvrtka Vodovod i kanalizacija d.o.o., na trošak investitora.

Projektnu dokumentaciju potrebno je uskladiti s:

- Općim i tehničkim uvjetima isporuke vodnih usluga od 18. svibnja 2016. Godine (Glasnik grada Karlovca 5/17),
- Odlukom o priključenju na komunalne vodne građevine (Glasnik Grada Karlovca 6/12).

Investitor je prije izdavanja uporabne dozvole objekta obavezan predati Vodovodu i kanalizaciji d.o.o. snimak izvedenog stanja vodomjernog okna u .dwg formatu, u elektronikom obliku, a koji može biti dio geodetskog snimka izvedenog stanja građevine koja se predaje uz zahtjev za izdavanje uporabne dozvole.

Voditeljica Jedinice za provedbu projekata:
mr.sc. Davorka Stepinac, dipl.ing.građ.

Direktorica:
Katarina Malenica, mag.oec.

VODOVOD I KANALIZACIJA d.o.o.
KARLOVAC

Dostaviti:
1. Sustav e-dozvole,
2. Odjel za investicije, ovdje.

SITUACIJA M 1:1000

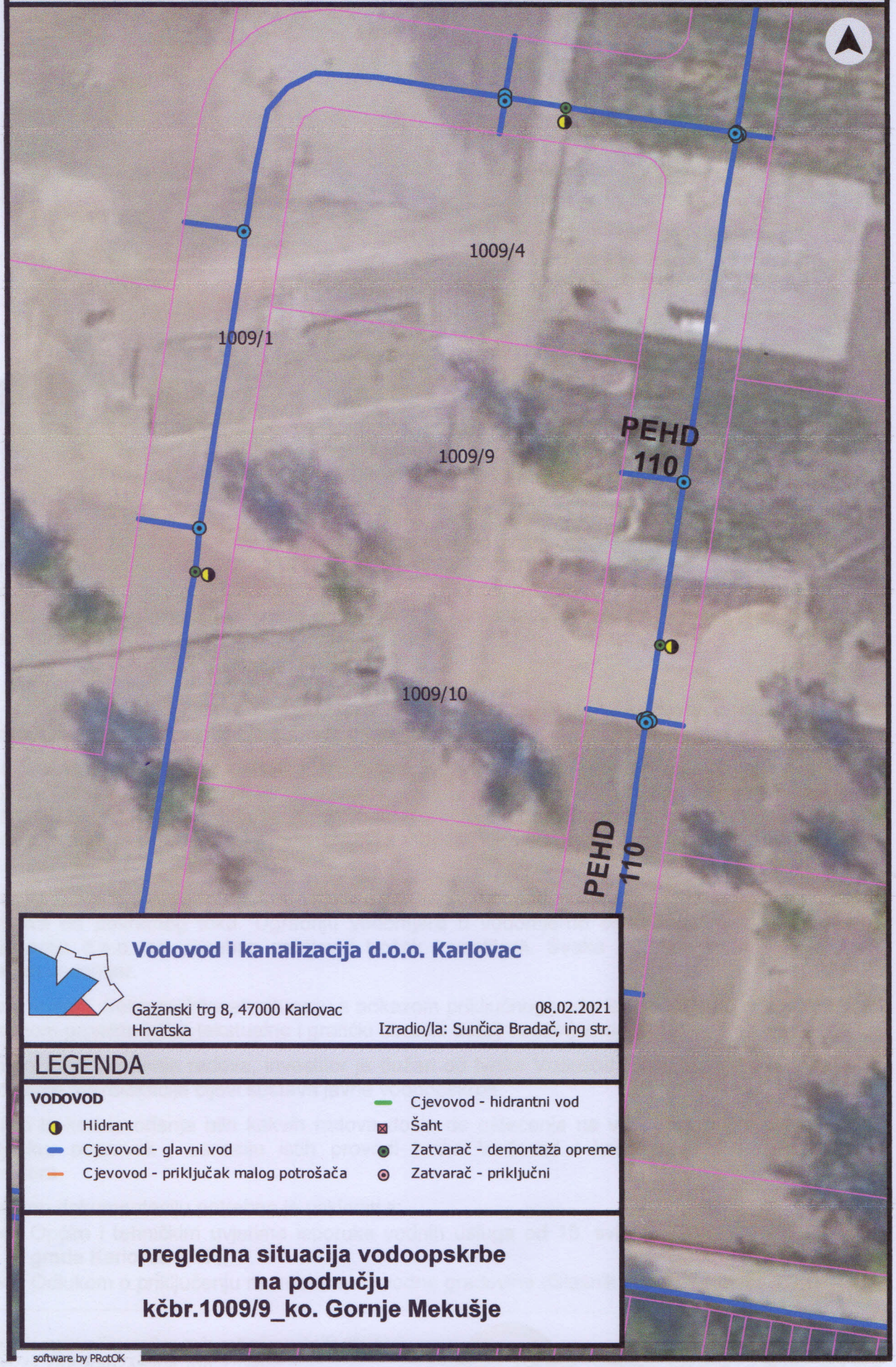

Vodovod i kanalizacija d.o.o. Karlovac

Gažanski trg 8, 47000 Karlovac
Hrvatska

08.02.2021
Izradio/la: Sunčica Bradač, ing str.

LEGENDA

VODOVOD

- Hidrant
- Cjevovod - glavni vod
- Cjevovod - priključak malog potrošača
- Cjevovod - hidrantni vod
- Šaht
- Zatvarač - demontaža opreme
- Zatvarač - priključni

pregledna situacija vodoopskrbe na području kčbr.1009/9_ko. Gornje Mekušje

software by PRotOK

REPUBLIKA HRVATSKA
DRŽAVNI INSPEKTORAT
Područni ured Zagreb
Ispostava u Karlovcu

KLASA: 540-02/21-03/967
URBROJ: 443-02-05-16-21-2
Karlovac, 12.02.2021.

Viši sanitarni inspektor Državnog inspektorata, Područnog ureda Zagreb, Ispostave u Karlovcu, u postupku utvrđivanja posebnih uvjeta za građenje građevine gospodarske namjene (proizvodno poslovna), 2.b skupine, na lokaciji: Poslovna zona Gornje Mekušje, Karlovac, na k.č.br. 1009/9 k.o. Gornje Mekušje, investitor HIDRIS inženjering d.o.o., Karlovac, Bogoslava Šuleka 29, a po zahtjevu Grada Karlovca, Upravnog odjela za poslove provedbe dokumenata prostornog uređenje, KLASA: 350-05/21-28/000015, URBROJ: 2133/01-05/04-21-0003, od 28.01.2021., zaprimljenog putem elektroničkog sustava eKonferencija dana 29.01.2021., na temelju članka 6. stavka 3. Zakona o Državnom inspektoratu („Narodne novine", broj 115/18), utvrđuje sljedeće:

SANITARNO – TEHNIČKE UVJETE I UVJETE ZAŠTITE OD BUKE

1. U građevini osigurati zdravstveno ispravnu vodu za ljudsku potrošnju priključkom na javnu vodoopskrbnu mrežu, a prema tehničkim uvjetima nadležnog komunalnog društva.

2. Parametri zdravstvene ispravnosti vode za ljudsku potrošnju moraju biti sukladni odredbama Zakona o vodi za ljudsku potrošnju („Narodne novine", broj 56/13, 64/15, 104/17, 115/18, 16/20) i Pravilnika o parametrima sukladnosti, metodama analize, monitoringu i planovima sigurnosti vode za ljudsku potrošnju te načinu vođenja registra pravnih osoba koje obavljaju djelatnost javne vodoopskrbe („Narodne novine", broj 125/17, 39/20) te o istom, prije izdavanja uporabne dozvole, predočiti dokaz – analitičko izvješće o zdravstvenoj ispravnosti vode za ljudsku potrošnju izdano od strane ovlaštenog laboratorija.

3. Materijali i predmeti koji dolaze u neposredan dodir s vodom za ljudsku potrošnju (sustav cijevi, fitinga, ventila, slavina, tuševa i drugih priključaka) ne smiju nepovoljno utjecati na kakvoću i zdravstvenu ispravnost vode za ljudsku potrošnju te moraju, u pogledu zdravstvene ispravnosti, odgovarati uvjetima propisanim odredbama:
   - Zakona o vodi za ljudsku potrošnju („Narodne novine", broj 56/13, 64/15 i 104/17, 115/18, 16/20),
   - Pravilnika o parametrima sukladnosti, metodama analize, monitoringu i planovima sigurnosti vode za ljudsku potrošnju te načinu vođenja registra pravnih osoba koje obavljaju djelatnost javne vodoopskrbe („Narodne novine", broj 125/17, 39/20),

- Pravilnika o zdravstvenoj ispravnosti materijala i predmeta koji dolaze u neposredan dodir s hranom („Narodne novine“, broj 125/09 i 31/11),

a o istom, na tehničkom pregledu građevine, predočiti dokaze o izvršenom laboratorijskom ispitivanju te pisanu izjavu o ugrađenim vrstama cijevi, fitinga, slavina, tuševa i drugih priključaka i o proizvođačima istih.

4. Osigurati higijenske uvjete odvodnje otpadnih voda i odlaganja otpadnih tvari kao opće mjere za sprečavanje i suzbijanje zaraznih bolesti sukladno odredbama Zakona o zaštiti pučanstva od zaraznih bolesti („Narodne novine“, broj 79/07, 113/08, 43/09, 130/17, 114/18, 47/20).
   Osigurati vodonepropusnost svih dijelova sustava odvodnje.

5. U svim prostorijama osigurati primjerenu i dostatnu prirodnu ili umjetnu izmjenu zraka.

6. Pri projektiranju i izgradnji predmetne građevine predvidjeti mjere zaštite od buke sukladno odredbama:
   - Zakona o zaštiti od buke („Narodne novine“, broj 30/09, 55/13, 153/13, 41/16, 114/18),
   - Pravilnika o najvišim dopuštenim razinama buke u sredini u kojoj ljudi rade i borave („Narodne novine“, broj 145/04),
   - Pravilnika o djelatnostima za koje je potrebno utvrditi provedbu mjera za zaštitu od buke („Narodne novine“, broj 91/07),

   te o istom, na tehničkom pregledu građevine, predočiti nalaz i mišljenje pravne osobe koja ima ovlaštenje za obavljanje stručnih poslova za zaštitu od buke.

7. Ako se tijekom proizvodnje budu koristile opasne kemikalije, prostore u kojima se rukuje opasnim kemikalijama projektirati i izgraditi sukladno odredbama Zakona o kemikalijama („Narodne novine“, broj 18/13, 115/18, 37/20) i Pravilnika o uvjetima za obavljanje djelatnosti proizvodnje, stavljanja na tržište i korištenja opasnih kemikalija („Narodne novine“, broj 99/13, 157/13 i 122/14).

Oslobođeno plaćanja upravne pristojbe temeljem članka 8. točke 1. Zakona o upravnim pristojbama („Narodne novine“, broj 115/16).

VIŠI SANITARNI INSPEKTOR

Ivana Plavetić, dipl.ing.

REPUBLIKA HRVATSKA 89 ZAGREB DRŽAVNI INSPEKTORAT

Dostaviti:
1. Grad Karlovac
   Upravni odjel za poslove provedbe
   dokumenata prostornog uređenje
   (putem elektroničkog sustava (https://dozvola.mgipu.hr)
2. Pismohrana, ovdje

REPUBLIKA HRVATSKA
Karlovačka županija
Grad Karlovac
Upravni odjel za poslove provedbe dokumenata prostornog uređenja

KLASA: 350-05/21-28/000015
URBROJ: 2133/01-05/04-21-0014
Karlovac, 15.02.2021.

➢ Pisarnica / Arhiva - interno

Predmet: Arhiviranje predmeta – uputa arhivaru

Dostavljamo Vam spis dovršenog predmeta (izdavanje utvrđivanja posebnih uvjeta i uvjeta priključenja) na daljnje postupanje za arhiviranje.

PODACI O SPISU	
Vrsta akta	**Utvrđivanje posebnih uvjeta i uvjeta priključenja**
Investitorica - NIKOLINA DELIĆ, OIB 80564934017 HR-47000 Karlovac, PAVLA VITEZOVIĆA 6	

ZAHTJEV	
Primitak zahtjeva elektronički	**27.01.2021**
Primitak zahtjeva u pisarnici	**27.01.2021**
Početak rada na predmetu	**27.01.2021**
Dostavljeni prilozi uz zahtjev - opis i grafički prikaz zahvata u prostoru (Idejno rješenje)	
Uredni i potpuni zahtjev	**28.01.2021**
Dopuna zahtjeva	**zahtjev nije dopunjavan**

ZAVRŠNI AKT	
Odluka o zahtjevu	**zahtjev usvojen** **15.02.2021**

Ova elektronička isprava potpisana je kvalificiranim elektroničkim potpisom sukladno EU uredbi 910/2014/EU (eIDAS Regulation), a isti je vidljiv na posljednjoj nenumeriranoj stranici. Izvor pouzdanosti je European Union Trusted Lists (https://webgate.ec.europa.eu/tl-browser/). U potpis je ugrađen vremenski pečat, te je omogućen za LTV.

Rok za rješavanje	**U roku** **15.02.2021**
Primitak završnog akta (zadnji)	**15.02.2021**
Period čuvanja spisa	**5 godina**
Veza predmeta	

POPIS AKATA U SPISU	
15-21-0001	Zahtjev - Javni (digitalno potpisan)
15-21-0001	Zahtjev
2133/01-05/04-21-0002	Obavijest o urednom zahtjevu
2133/01-05/04-21-0003	Poziv javnopravnim tijelima za utvrđivanje posebnih uvjeta i uvjeta priključenja
378-21-0004	Posebni uvjeti
434/21-21-0005	Posebni uvjeti
376-21-0006	Posebni uvjeti (uvjeti gradnje HAKOM-a)
2021/07-21-0007	Posebni uvjeti
1234/21-21-0008	Posebni uvjeti
443-21-0009	Posebni uvjeti
378-21-0010	Posebni uvjeti
378-21-0011	Posebni uvjeti
2133/01-05/04-21-0012	Obavijest o utvrđenim posebnim uvjetima i uvjetima priključenja
2133/01-05/04-21-0013	Zabilješka u spisu o uredno dostavljenom završnom aktu
2133/01-05/04-21-0014	Uputa pisarnici za arhiviranje

Ova elektronička isprava potpisana je kvalificiranim elektroničkim potpisom sukladno EU uredbi 910/2014/EU (eIDAS Regulation), a isti je vidljiv na posljednjoj nenumeriranoj stranici. Izvor pouzdanosti je European Union Trusted Lists (https://webgate.ec.europa.eu/tl-browser/). U potpis je ugrađen vremenski pečat, te je omogućen za LTV.

OSTALE NAPOMENE O PREDMETU

Ostale napomene:

VIŠI STRUČNI SURADNIK ZA PROVEDBU
DOKUMENATA PROSTORNOGA UREĐENJA
Jadranka Kihalić, struč.spec. ing.sec.

DOSTAVITI:

- ispis elektroničke isprave u spis predmeta

Ova elektronička isprava potpisana je kvalificiranim elektroničkim potpisom sukladno EU uredbi 910/2014/EU (eIDAS Regulation), a isti je vidljiv na posljednjoj nenumeriranoj stranici. Izvor pouzdanosti je European Union Trusted Lists (https://webgate.ec.europa.eu/tl-browser/). U potpis je ugrađen vremenski pečat, te je omogućen za LTV.



JADRANKA KIHALIĆ
GRAD KARLOVAC
Potpisano: 15.02.2021.

Elektronički potpis

sukladno uredbi (EU) broj 910/2014

Vjerodostojnost ovog dokumenta možete provjeriti skeniranjem QR koda. Skeniranjem ovog koda, sustav će Vas preusmjeriti na stranice izvornika ovog dokumenta, kako biste mogli potvrditi autentičnost. Njegova vjerodostojnost u ovom digitalnom obliku, valjana je i istovjetna potpisanom dokumentu u fizičkom obliku.

REPUBLIKA HRVATSKA
Karlovačka županija
Grad Karlovac
Upravni odjel za poslove provedbe dokumenata prostornog uređenja

KLASA: 350-05/21-28/000015
URBROJ: 2133/01-05/04-21-0013
Karlovac, 15.02.2021.

ZABILJEŠKA U SPISU

O UREDNO DOSTAVLJENOM ZAVRŠNOM AKTU

sastavljena dana 15.02.2021. godine u postupku izdavanja utvrđivanja posebnih uvjeta i uvjeta priključenja po zahtjevu koji je podnijela NIKOLINA DELIĆ, HR-47000 Karlovac, PAVLA VITEZOVIĆA 6, OIB 80564934017.

Stranci je dostavljena obavijest elektroničkom poštom

VIŠI STRUČNI SURADNIK ZA PROVEDBU
DOKUMENATA PROSTORNOGA UREĐENJA
Jadranka Kihalić, struč.spec. ing.sec.

DOSTAVITI:

- ispis elektroničke isprave u spis predmeta

NA ZNANJE:

- elektroničku ispravu putem elektroničkog sustava (https://dozvola.mgipu.hr)
  - NIKOLINA DELIĆ
    HR-47000 Karlovac, PAVLA VITEZOVIĆA 6

Ova elektronička isprava potpisana je kvalificiranim elektroničkim potpisom sukladno EU uredbi 910/2014/EU (eIDAS Regulation), a isti je vidljiv na posljednjoj nenumeriranoj stranici. Izvor pouzdanosti je European Union Trusted Lists (https://webgate.ec.europa.eu/tl-browser/). U potpis je ugrađen vremenski pečat, te je omogućen za LTV.



JADRANKA KIHALIĆ
GRAD KARLOVAC
Potpisano: 15.02.2021.

Elektronički potpis

sukladno uredbi (EU) broj 910/2014

Vjerodostojnost ovog dokumenta možete provjeriti skeniranjem QR koda. Skeniranjem ovog koda, sustav će Vas preusmjeriti na stranice izvornika ovog dokumenta, kako biste mogli potvrditi autentičnost. Njegova vjerodostojnost u ovom digitalnom obliku, valjana je i istovjetna potpisanom dokumentu u fizičkom obliku.

INVESTITOR:	**HIDRIS inžinjering d.o.o. Bogoslava Šuleka29, 47 000 KARLOVAC, OIB: 47700480140**
GRAĐEVINA:	**POSLOVNO - PROIZVODNA ZGRADA**
LOKACIJA:	**POSLOVNA ZONA GORNJE MEKUŠJE 47000 KARLOVAC k.č.br. 1009/9, K.O. Gornje Mekušje**
GLAVNI PROJEKTANT:	**IVA MLINAREVIĆ, dipl. ing. arh.**
PROJEKTANT:	**DRAGUTIN BELAVIĆ, dipl. ing. građ.**
TEH. DNEVNIK:	**P-34/21**
ZAJ. OZNAKA PR.:	**14_12_20**

5. TEHNIČKI OPIS

Karlovac, travanj 2021. TEHNOMODUS d.o.o.

TEHNIČKI OPIS

OPĆENITO

Predmet ovog projekta je uređenje okoliša Poslovno-proizvodne zgrade HIDRIS inženjering d.o.o. u Poslovnoj zoni Gornje Mekušje , Karlovac koja obuhvaća izgradnju dvorišta , parkirališta za parkiranje osobnih vozila, oborinsku odvodnju parkirališta , pješačku stazu , odvodnju krovnih voda te ugradnju prometne opremu. Zahvat projekta je prostor uz zgradu na katastarskoj čestici: k.č.br. 1009/9 k.o. Gornje Mekušje.

TLOCRTNI ELEMENTI

Uređenje okoliša Poslovno-proizvodne zgrade HIDRIS inženjering d.o.o. u Poslovnoj zoni Gornje Mekušje, Karlovac na kčbr. 1009/9 k.o. Gornje Mekušje sastoji se iz gradnje parkirališta za osobna vozila sa ukupno 11 parkirališnih mjesta na vanjskom parkiralištu . Od tog broja predviđeno je jedno (1) parkirališno mjesto za osobe sa invaliditetom .

Parkiralište se koristi sa ulazne prometnice, tako da su na ulazu klizna kolna vrata te pješačka vrata na pješačkom ulazu. Prolazna prometnica je širine 6,00 m i predviđena kao dvosmjerna sa dvije vozne trake širine po 3,0 metra. Parkiralište za osobna vozila je predviđeno za okomito parkiranje. Prometnica unutar parkirališta je predviđena za dvosmjerni promet trake širine 3,0 metra i ukupne širine 6,0 metara. Svako parkirališno mjesto je širine 2,50 metara i dužine 5,0 m. Na početku parkirališta postavljeno je parkirališno mjesto za osobe sa invaliditetom i slabopokretnim osobama.

Parkiralište je obrubljeno tipskim betonskim rubnjacima dim. 15/25 cm radi formiranja ulaznih "radijusa" R= 8,0 metara te izlaznih “radijusa” R=8,0 m . Na mjestima presijecanja trase rubnjaka i trase pješačko-biciklističke staze , upuštaju se rubnjaci i iscrtava se pješačko-biciklistički prijelaz te se ugrađuju taktilni opločnici za vođenje slabovidnih pješaka na pješačkim stazama. U uzdužnom smislu niveleta parkirališta zadržava nagibe i niveletu postojećeg terena kako bi se parkiralište što više uklopilo u postojeći okoliš . Vanjsko parkiralište je asfaltirana površina , asfaltirana veznim i habajućim slojem asfalta te kolničkom konstrukcijom od kamenog materijala koja omogučava nosivost za prometovanje vatrogasnog vozila. Pjašačke staze su opločene površine betonskim opločnikom debljine 6,0 cm te obrubljena ivičnjakom 10/15 cm i nosivom konstrukcijom od zbijenog kamenog materijala.

Po završetku izgradnje parkiralište , uređuju se zelene površine , obavlja se sadnja i okolni teren se vraća u prvobitno stanje te se parkiralište mora uklopiti u postojeći okoliš susjednih parcela.

KOLNIČKA KONSTRUKCIJA

Prilazna prometnica i parkiralište imaju slijedeću kolničku konstrukciju:

- habajući sloj asfaltbetona AC 11 surf 50/70, debljine 4 cm
- bitumenizirani nosivi sloj AC 22 surf 50/70, debljine 6 cm
- nosivog sloja od drobljenog kamenog agragata (tampon) debljine 40 cm, zbijenog na Ms≥ 80 MN/m2,
- posteljica uvaljana na min Ms≥ 30 MN/m2

Pješačka staza ima slijedeću kolničku konstrukciju:

- betonski opločnik deljine, d=6,0 cm
- pijesak u sloju 5,0 cm
- nosivog sloja od drobljenog kamenog agragata (tampon) debljine 40 cm, zbijenog na Ms≥ 60 MN/m2,
- posteljica uvaljana na min Ms≥ 20 MN/m2

ODVODNJA

Oborinska odvodnja parkirališta i pješačkih staza bazira se na izgradnji oborinske kanalizacije sa spojem na oborinsku postojeću kanalizaciju u Poslovnoj zoni Gornje Mekušje.preko postojećeg kontrolnog okna. Količina oborinske vode koja može nastati na predmetnoj parceli (voda sa kolnika Q=25,4 l/s i krovne vode Q =18,0 l/s) što čine količinu od Q=43,4 l/s . Sustav oborinske odvodnje parkirališta sastoji se iz vodonepropusnih kanalizacijskih cijevi unutarnjeg profila 300 mm i tipskih PP, PE-HD ili jednakovrijednih revizijskih okana. Parkiralište ima mrežu tipskih slivnika sa taložnicama dubine 1,0 m koji su smješteni u betonskim rigolima. Slivnici su opremljeni tipskom slivničkom lž rešetkom dim. 40/40 cm . Okna su opremljena sa tipskim poklocima za teški promet . Tipski slivnici spojeni su na revizijska okna cijevima uinutarnjeg profila 150 mm. Sanitarne otpadne vode odvode se zasebnim sustavom odvodnje i nisu predmet ovog projekta.

PROMETNO RJEŠENJE

Na situaciji je prikazano prometno rješenje parkirališta i prilazne ceste . Novom prometnom vertikalnom i horizontalnom signalizacijom određen je raspored svih parkirališnih mjesta te pravci kretanja vozila na parkiralištu. Na izlazu sa parkirališta na glavnu prometnicu postavlja se prometni znak STOP-obavezno zaustavljanje (B02) . Unutar lokacije parkirališta postavljeni su prometni znakovi koji označava parkiralište i parkiralište za osobe sa invaliditetom. Uz pješačku stazu postaviti će se prometni znakovi koji označavaju pješački prijelaz – (C02) .

KOMUNALNA INFRASTRUKTURA

Parkiralište i pješačke površine osvjetliti će se javnom rasvjetom. Za svu podzemnu infrastrukturu potrebno je izvršiti mikrolokaciju svih postojećih instalacija, ručnim iskopom otvoriti mjesta nakojima se trase križaju , te će se instalacija zaštiti i osigurati od oštečenja.

PRISTUP VATROGASNOG VOZILA

Vatrogasni pristup do predmetne zgrade osigurava se kolnikom javne prometnice , prilaznom prometnicom te kolnikom parkirališta i istočnim vatrogasnim pristupom smještenim paralelno uz zgradu. Nosivost građevinske konstrukcije kolnog pristupa i navedenih površina mora podnesti osovinski pritisak od 100 kN. Ravni vatrogasni pristupi ima širinu najmanje 3,0 m. Najmanji unutarnji radijus r=5,0 m za širinu prilaza š=6,0 m. Karakteristike vatrogasnog pristupa određene su u odredbama Pravilnika o uvjetima za vatrogasne pristupe (NN 35/1994).

ZAŠTITA OKOLIŠA

Tijekom izvođenja radova potrebno je voditi brigu o najmanjoj mogućoj mjeri oštećenja prirode kako ne bi došlo do narušavanja postojeće prirodne ravnoteže. Potrebno je koristiti ispravne strojeve i uređaje , kontrolirati razinu buke te se ne smije deponirati materijal u okolni teren koji nastaje izvođenjem radova. Provoditi mjere zaštite od požara te po završetku izvođenja zahvata uspostaviti stanje u prirodi slično stanju prije izvođenja zahvata. Po završetku izgradnje okolni teren treba sanirati.

PODACI ZA VODNI I KOMUNALNI DOPRINOS

Glavnim projektom je predviđena izgradnja parkirališta-prometne površine P = 1550,00 m2 te oborinske kanalizacije (produktovod) u dužini L=257,00 metara.

PROCJENA TROŠKOVA GRAĐENJA

Projektantska procjena vrijednosti izgradnje parkirališta i oborinske odvodnje iznosi 1.150.000,00 kuna sa uključenim PDV- om.

Sastavio:

Dragutin Belavić, dipl.ing.građ.

Karlovac, travanj 2021.

INVESTITOR:	**HIDRIS inžinjering d.o.o. Bogoslava Šuleka29, 47 000 KARLOVAC, OIB: 47700480140**
GRAĐEVINA:	**POSLOVNO - PROIZVODNA ZGRADA**
LOKACIJA:	**POSLOVNA ZONA GORNJE MEKUŠJE 47000 KARLOVAC k.č.br. 1009/9, K.O. Gornje Mekušje**
GLAVNI PROJEKTANT:	**IVA MLINAREVIĆ, dipl. ing. arh.**
PROJEKTANT:	**DRAGUTIN BELAVIĆ, dipl. ing. građ.**
TEH. DNEVNIK:	**P-34/21**
ZAJ. OZNAKA PR.:	**14_12_20**

6. HIDRAULIČKI PRORAČUN

Karlovac, travanj 2021. TEHNOMODUS d.o.o.

tehn•m•dus d.o.o.
DRUŠTVO ZA PROJEKTIRANJE I USLUGE, OIB: 31728187872
Zagreb, Ul. Lj. Posavskog 34a; Sjedište Karlovac, Kranjčevićeva 16

HIDRAULIČKI PRORAČUN

PRORAČUN OBORINSKE KANALIZACIJE

Oborinska kanalizacija odvodi oborinske vode , a sastoji se iz slivničke odvodnje i prihvata krovnih vertikala .

Proračun za oborinsku odvodnju se provodi po slijedećoj formuli :

Qob = i x **F** x φ **(l/sec)**

gdje je : **i** intenzitet oborina u l/sec/ha (200 l/s/ha)
F slivna površina u hektarima (ukupno ha)
φ koficijent otjecanja (za asfaltiranu površinu φ1=0,85)
φ koficijent otjecanja (za opločene površine φ1=0,65)
φ koficijent otjecanja (za krov φ1=0,95)

Količina vode u sustavu odvodnje sa predmetne parcele :

slivna površina F (ha) : - asfalt : **0,132 ha**
slivna površina F (ha) : - opločenje : **0,023 ha**
slivna površina F (ha) : - krov : **0,095 ha**

Q =(200 x(0,132 x 0,85 + 0,023 x 0,65 + 0,095 x 0,95) = 200 x (0,112 + 0,015+0,09)= = 200 l/s/ha x 0,217 ha = 43,40 l/s. – voda sa parkirališta i krova .

Prema Prandl – Colebrook tablicama za dimenzoniranje cjevovoda, za cijevi DN 300 mm (kružni profil), s uzdužnim padom I=0,5 %, i s koficijentom pogonske hrapavosti kb=1,50 količina protoke iznosi : **DN 300 mm Q = 71,4 l/s** i brzina **v = 1,01 m/s.**

Hidrauličkim proračunom predviđene su vodonepropusne cijevi **Ø 300 mm** sa uzdužnim minimalnim padom koji osigurava protoku **Q= 71,4 l/sec; v=1,01 m/sec .** Kapacitet projektirane kanalizacije zadovoljava potrebe odvodnje oborinske otpadne vode sa parkirališta .

Sastavio:

Karlovac, travanj 2021. Dragutin Belavić, dipl.ing.

INVESTITOR:	**HIDRIS inžinjering d.o.o. Bogoslava Šuleka29, 47 000 KARLOVAC, OIB: 47700480140**
GRAĐEVINA:	**POSLOVNO - PROIZVODNA ZGRADA**
LOKACIJA:	**POSLOVNA ZONA GORNJE MEKUŠJE 47000 KARLOVAC k.č.br. 1009/9, K.O. Gornje Mekušje**
GLAVNI PROJEKTANT:	**IVA MLINAREVIĆ, dipl. ing. arh.**
PROJEKTANT:	**DRAGUTIN BELAVIĆ, dipl. ing. građ.**
TEH. DNEVNIK:	**P-34/21**
ZAJ. OZNAKA PR.:	**14_12_20**

7. PROGRAM KONTROLE I OSIGURANJE KVALITETE

Karlovac, travanj 2021. TEHNOMODUS d.o.o.

8. PROGRAM KONTROLE I OSIGURANJA KVALITETE

8.1. Dokazivanje uporabljivosti

Zakonom o gradnji (NN 153/13, 20/17, 39/19, 125/19) bilo je propisano dokazivanje uporabljivosti građevnih proizvoda koji se mogu rabiti za gradnju, pa je bilo propisano da su proizvodi uporabivi ako njihova svojstva udovoljavaju bitnim zahtjevima za građevinu, a što se dokazuje ispravama o sukladnosti.

1. certifikatom sukladnosti (izdaje ovlaštena osoba na zahtjev proizvođača, odnosno uvoznika)
2. izjavom o sukladnosti (izdaje proizvođač, odnosno uvoznik)

Za građevinske proizvode za koje nije donesen tehnički propis niti hrvatska norma sukladno načelima evropskog usklađivanja tehničkog zakonodavstva, odnosno za građevinske proizvode čija tehnička svojstva znatno odstupaju od svojstva određenih tehničkim propisom ili hrvatskom normom trebao je proizvođač, odnosno uvoznik tražiti tehničko dopuštenje na temelju ispitivanja koje provodi ovlaštena pravna osoba.
Odluku o preuzimanju stranog tehničkog dopuštenja na prijedlog proizvođača, odnosno uvoznika građevnog proizvoda donosi ministar po prethodno pribavljenom mišljenju pravne osobe ovlaštene za donošenje tehničkog dopuštenja.
Državni zavod za normizaciju i mjeriteljstvo objavio je Popis pravnih osoba ovlaštenih za potvrđivanje i ispitivanje proizvoda (NN 204/2003, 99/04). Zakonom o gradnji propisani su bitni zahtjevi za građevinu i njihovo provođenje.
Ocjena sukladnosti propisana je Zakonom o tehničkim zahtjevima za proizvode i ocjenjivanju sukladnosti (NN 80/13, 14/14, 32/19). Obveza ishođenja potvrde o sukladnosti (certifikata) je prema navedenom Zakonu obveza dobavljača, odnosno pravne ili fizičke osobe koja stavlja proizvod na tržište i/ili uporabu.
U skladu s Zakonon o tehničkim zahtjevima za proizvode i ocjenjivanju sukladnosti (NN 80/13, 14/14, 32/19), na proizvode koji su sukladni s tehničkim zahtjevima mora se staviti propisna oznaka sukladnost, te dati tehničke upute za ugradnju i uporabu.
Oprema koja se ugrađuje treba biti izvedena, ispitana i popraćena ispravom o sukladnosti prema pravilnicima i standardima važećim za tu vrstu opreme.
Na temelju "Popisa pravnih osoba" ovlaštenih za potvrđivanje i ispitivanje proizvoda (NN 204/03, 99/04) izdanog od Državnog zavoda za normizaciju i mjeriteljstvo, dobavljač treba prije ugradbe nadzornom inženjeru dostaviti slijedeće certifikate:

1. Frakcionirani kameni agregat za beton i asfalt
2. Cement
3. Dodaci betonu
4. Armirano betonske i betonske vibroprešane cijevi
5. Hidroizolacijski materijali impregnirani bitumenom i bitumenske trake
6. Vijci, matice i podložne pločice za spojeve nosivih čeličnih konstrukcija

Svi ostali proizvodi potrebni za izvedbu građevine, koja je predmet ovog projekta, podliježu dobavljačevoj izjavi o sukladnosti. U našem slučaju to konkretno obuhvaća izjave o slijedećim karakteristikama proizvoda:

1. Zemljani radovi
   nasipni materijal za cijevi:
   - granulometrijski sastav (pijesak, sitan šljunak ∅ ≤ 32 mm)
   - neagresivnost sastava
2. Betonski i armirano betonski radovi:
- voda (u skladu s HRN U.M1.058)
- čelik za armiranje:
  - glatki i rebrasti (Pravilnik za beton i armirani beton Sl.list 11/87, čl. 63-72)
  - mreže (HRN U.M1.091)
3. Obrtnički radovi:
- vapno (u skladu s HRN B.C1.020)
- cement za žbuku (HRN B.C1.011)
- pijesak za žbuku (HRN U.M2.012)
- voda za žbuku (HRN U.M2.012)
- žbuka za zidove (HRN U.M2.012)
- vodonepropustan premaz (pogodnost za uporabu uz vodu za piće)
- hladni bitumenski premaz (HRN U.M3.240 ili HRN U.M3.242)
- cestovni rubnjaci (MB-40) (HRN U.S4.051, U.S4.062, U.M1.016, U.M1.020, U.M1.012)
- betonske kanalice (MB-20)

4. Montažni radovi:
- Betonske cijevi HRN U.N1.050, HRN U.N1.051, HRN U.N1.052,
  - centrifugirane s naglavkom i gumenom brtvom dužine 2 m
  - s perom i utorom dužine 1 m
- PEHD cijevi, dimenzije, kvaliteta EN 12201-2, EN 12666, DIN 8074, DIN 19537, HRN G.C6.620, HRN G.C6.610
- Poliesterske cijevi prema DIN 16869, DIN 19565
- PVC cijevi i fazonski komadi, dimenzije, kvaliteta EN 1401, DIN 8061, DIN 8062
- Lijevano-željezni poklopci i slivne rešetke HRN M.J6.210,M.J6.211
  - materijal, lijevano željezo prema HRN C.J2.020
  - deklarirana nosivost poklopca
- Mast za premaz brtvi i cijevi pri montaži
- Geotekstil

5. Cestarski radovi:
   Nosivi sloj od bitumeniziranog drobljenog kamenog materijala.
- kvaliteta materijala i radova HRN U.E9.021 i OTU (knjiga 1)
- kameno brašno kvalitete HRN B.B3.045
- pijesak drobljeni kamen HRN B.B3.010
- bitumen BIT 60 HRN U.M3.010

Habajući sloj od asfalt-betona
- kvaliteta materijala i radova HRN U.E4.014
- asfaltbetonska mješavina tip AB11 (veličina zrna 0-11 mm)
- kameno brašno I. kvalitete HRN B.B3.045
- pijesak drobljeni kamen HRN B.B3.010
- bitumen BIT 60 HRN U.M3.010

6. Dokaz propisane retrorefleksije za postavljene prometne znakove i prometnu opremu (Pravilnik o prometnim znakovima, opremi i signalizaciji na cestama, NN 92/19)

8.2. Tekuće kontrole (obavlja izvoditelj tijekom građenja uz prisustvo nadzornog inženjera)
- cement
- granulometrijski sastav agregata
- geodetska kontrola nivelete iskopa, nagiba pokosa, te trase cjevovoda, prometnica i objekata prema nacrtima iskolčenja
- konzistencija svježeg betona slijeganjem (na svakih 10 m^3 - prema točki 5.4.8. teh.uvjeta)
- temperatura betona (na početku proizvodnje, pri betoniranju i pri uzimanju uzoraka-kocaka)
- kontrola temeljnog tla (uz prisustvo ovlaštenog geomehaničara)
- kontrola složene armature pri arm.bet.radovima

8.3. Kontrolna ispitivanja (obavlja ovlaštena institucija uz prisustvo nadzornog inženjera)

1. <u>Zemljani radovi</u>:
- zbijenost posteljice prometnice, svakih 1000 m^2 , odnosno po kom prekopa (prema točki 5.3 posebnih tehničkih uvjeta)
- zbijenost posteljice i obloge cijevi (svakih 500 m), odnosno modul sabitosti ($Ms \geq 20$ MN/m^2)
- zbijenost gotove bankine (svakih 500 m)
- zbijenost posteljice kod širokog iskopa $M_e \geq 15$ MN/m^2
- zbijenost zamjenskog materijala – tucanika $M_e \geq 40$ MN/m^2

2. <u>Ispitivanje kolničke konstrukcije</u>
- ispitivanje modula stišljivosti posteljice (prema točki 2.10. O.T.U.)
- ispitivanje modula stišljivosti nosivog sloja (prema točki 3.1. O.T.U.)
- dokaz o nosivosti gornjeg stroja ulice za vatrogasna vozila na 100 kN osovinskog tlaka
-. Uzimanje uzoraka
- slojevi asfalta (prema točki 7.2.8. OTU)

Karlovac, travanj 2021.

Projektant:
Dragutin Belavić,dipl.ing.građ.

INVESTITOR:	**HIDRIS inžinjering d.o.o. Bogoslava Šuleka29, 47 000 KARLOVAC, OIB: 47700480140**
GRAĐEVINA:	**POSLOVNO - PROIZVODNA ZGRADA**
LOKACIJA:	**POSLOVNA ZONA GORNJE MEKUŠJE 47000 KARLOVAC k.č.br. 1009/9, K.O. Gornje Mekušje**
GLAVNI PROJEKTANT:	**IVA MLINAREVIĆ, dipl. ing. arh.**
PROJEKTANT:	**DRAGUTIN BELAVIĆ, dipl. ing. građ.**
TEH. DNEVNIK:	**P-34/21**
ZAJ. OZNAKA PR.:	**14_12_20**

8. PRIKAZ MJERA ZAŠTITE NA RADU I ZAŠTITE OD POŽARA SA ISPRAVAMA

Karlovac, travanj 2021. TEHNOMODUS d.o.o.

PRIKAZ MJERA ZAŠTITE NA RADU I ZAŠTITE OD POŽARA SA ISPRAVAMA

Na osnovu Zakona o zaštiti na radu (NN 71/14, 118/14, 154/14, 94/18, 96/18) i Zakona o zaštiti od požara (NN 92/10), u Glavnom projektu su predviđena određena tehnička rješenja kakao bi se izbjegle sve opasnostikoje bi mogle nastupiti kada građevina bude u funkciji ili u vrijeme gradnje iste.

UREĐENJE GRADILIŠTA

Gradilište mora biti uređeno tako da je omogučeno nesmetano i sigurno izvođenje svih radova. Gradilište mora biti osigurano od pristupa osoba koje nisu zaposlene na gradilištu. O uređenju gradilišta i radu na gradilištu izvođač radova sastavlja poseban elaborat koji u pogledu zaštite na radu obuhvaća slijedeće mjere:

1. osiguranje granica gradilišta prema okolini,
2. uređenje i održavanje prometnica (prolazi, putevi, željeznice i sl.),
3. određivanje mjesta, prostora i načina razmještaja i uskladištenje građevinskog materijala),
4. izgradnju i uređenje prostora za čuvanje opasnog materijala,
5. način transportiranja, utovarivanja, istovarivanja i deponiranja raznih vrsta građevinskog materijala i teških predmeta,
6. način obilježavanja odnosno osiguranje opasnih mjesta i ugroženih prostora na gradilištu,
7. način rada na mjestima gdje se pojavljuju štetni plinovi, prašina, para, odnosno gdje može nastati vatra,
8. uređenje električnih instalacija za pogon i osvjetljenje na pojedinim mjestima na gradilištu,
9. određivanje vrste i smještaja građevinskih strojeva i postrojenja, kao i odgovarajuća osiguranja s obzirom na lokaciju gradilišta,
10. određivanje vrste i načina izvođenja građevinskih skela,
11. način zaštite od pada s visine ili u dubinu,
12. određivanje radnih mjesta na kojima postoji povećana opasnost po život i zdravlje radnika, kao i vrste i količine potrebnih osobnih zaštitnih sredstava odnosno zaštitne opreme,
13. mjere i sredstva protupožarne zaštite na gradilištu,
14. izgradnja, uređenje i održavanje sanitarnih čvorova na gradilištu,
15. organiziranje prve pomoći na gradilištu,
16. po potrebi, organiziranje smještaja, prehrane, prijevoza radnika na gradilište i sa gradilišta,
17. druge neophodne mjere zaštite na radu.

ZEMLJANI RADOVI

Pri izvođenju zemljanih radova na dubini većoj od 1,0 m moraju se poduzeti zaštitne mjere protiv rušenja zemljanih naslaga sa bočnih strana i protiv obrušavanja iskopanog materijala. Ručno otkopavanje zemlje mora se izvoditi odozgo naniže, svako potkopavanje je zabranjeno.

Kopanje zemlje na dubini većoj od 1,0 m mora se izvoditi pod kontrolom određene osobe. Pri strojnom kopanju zemlje, rukovoditelj strojem ili poslovođa radova moraju voditi računa o sigurnosti radnika koji rade ispred ili oko stroja za iskop zemlje. Tesarski radovi na podgrađivanju i razupiranju iskopa moraju se izvoditi stručno, na osnovu odgovarajućih normativa ili statističkih proračuna i crteža.Ako se iskop zemlje vrši na mjestu gdje postoje instalacije plina, elektrike, vode ili drugo, radovi na iskopu moraju se vršiti po uputama i pod nadzorom stručne osobe određene sporazumom između organizacijama kojima pripadaju odnosno koje održavaju te instalacije i izvođača radova.
Ako se u toku iskopavanja naiđe na instalacije, radovi se moraju obustaviti dok se ne osigura nadzor kako je navedeno naprijed.
Prije vršenja iskopa zemlje ili čišćenja zemljom zatrpanih jama, bunara, kanala i drugog, mora se predhodno provjeriti da li eventualno nema ugljičnog monoksida odnosno drugih štetnih, zapaljivih ili eksplozivnih plinova.
Za silaženje radnika u iskop i izlaženje iz iskopa moraju se osigurati čvrste ljestve tolike dužine da prelaze iznad ruba iskopa za najmanje 75 cm.
Umjesto ljestava može se predvidjeti i izrada odgovarajućih stepenica ili rampe, ako je time osigurano kretanje radnika i za vrijeme oborina.
Ako se iskop zemlje vrši miniranjem radovi se moraju izvoditi prema postojećim propisima o miniranju.
Prije početka rada na iskopu zemlje, a uvijek poslije vremenskih nepogoda, mrazeva ili otapanja snijega i leda, rukovodilac iskopavanja mora pregledati stanje radova i po potrebi poduzeti odgovarajuće zaštitne mjere protiv opasnosti od obrušavanja bočnih strana iskopa.

KOPANJE ROVOVA I KANALA

Iskop zemlje u dubini od 1,0 m može se vršiti i bez razupiranja, ako to čvrstoća zemlje dozvoljava. Iskop zemlje u dubini većoj od 1,0 m smije se vršiti samo uz postepeno osiguravanje bočnih strana iskopa.
Pri izbacivanju zemlje iz iskopa, sa dubine preko 2,0 m moraju se upotrebljavati međupodovi položeni na posebne podupirače. Međupodovi se ne smiju opterećivati količinom iskopanog materijala većom od određene, a kojom mora radnik biti upoznat prije početka rada, i moraju imati ivičnu zaštitu visoku najmanje 20 cm.
Skidanje oplate i zasipavanje iskopa mora se vršiti po uputi i pod nadzorom stručne osobe. Ako bi vađenje oplate moglo ugroziti sigurnost radnika, oplata se mora ostaviti u iskopu.
Sredstva za spajanje i učvršćivanje djelova podupirača, kao što su klinovi, okovi, vijci, čavli, žica i slično moraju odgovarati važećim Hrvatskim standardima.
Ako se iskop zemlje za kanalizaciju vrši do dubine veće od dubine temelja neposredno postojećeg objekta, takav rad mora se vršiti po posebnom projektu, uz osiguranje mjere zaštite na radu i mjere za osiguranje susjednog objekta.
Pri strojnom kopanju iskopa mora se voditi računa o stabilnosti stroja.
Prilikom strojnog kopanja, iskopanu zemlju treba odlagati na udaljenost koja ne ugrožava stabilnost strana iskopa ako po završetku iskopa treba vršiti i druge radove na iskopu.
Rubovi iskopa smiju se opterećivati strojevima ili drugim teškim uređajima samo ako su poduzete mjere protiv obrušavanja uslijed takvih opterećenja.
Razupiranje strana iskopa nije potrebno ako su bočne strane iskopa uređene pod kutom unutrašnjeg tla (prirodni nagib terena) u kome se iskop vrši.
Rovovi i kanali moraju se izvoditi u tolikoj širini koja omogućuje nesmetani rad na razupiranju bočnih strana, kao i rad radnika u njima.
Najmanja širina rova odnosno kanala dubine 1,0 m određuje se slobodno.

Pri dubini preko 1,0 m širina rova odnosno kanala mora biti tolika da čista širina rova odnosno kanala nakon izvršenog razupiranja bude najmanje 60 cm.
Drvo i drugi materijali koji se pri iskopavanju upotrebljavaju za razupiranje bočnih strana rovova i kanala moraju po svojoj čvrstoći i dimenzijama odgovarati svrsi kojoj su namjenjeni, shodno postojećim tehničkim propisima odnosno Hrvatskim standardima.
Razupiranje rovova i kanala mora odgovarati geofizičkim osobinama, rastresitosti i pritisku tla u kome se vrši iskop, kao i odgovarajućem statističkom proračunu. Iskopani materijal iz rovova i kanala mora se odbaciti na toliku udaljenost od ruba iskopa da ne postoji mogućnost obrušavanja tog materijala u iskop.Razmak između pojedinih elemenata oplate mora se odrediti tako da se spriječi osipanje zemlje, a u skladu s osobinama tla.Oplata za podupiranje bočnih strana iskopa mora izlaziti najmanje za 20 cm iznad ruba iskopa, da bi se spriječio pad materijala sa terena u iskop.

ŠIROKI ISKOPI

Nagib bočnih strana širokih iskopa određuje se prema vrsti tla.
Putevi i rampe za odvoženje materijala moraju odgovarati čvrstoći terena i prijevoznim sredstvima. Njihov nagib ne smije biti veći od 40 %.
Utovarivanje materijala pomoću utovarivača ili drugog sredstva mehanizacije na teretno vozilo ne smije se vršiti preko kabine vozila, ako ta kabina nije zaštićena od mehaničkog oštećenja.
Podupiranje bočnih strana širokih i dubokih iskopa,
kao i izvođenje slijepih zidova (zagata), mora se vršiti po planovima i predhodnim proračunima, vodeći računa o mogučnosti prodora vode i povećanih pritisaka u zidovima iskopa ili zagata.
Ako se iskop vrši u blizini građevinaskih i drugih objekata, koji mogu utjecati na izvođenje radova, ovi radovi moraju se vršiti uz odgovarajuća osiguranja.

RADOVI NA BETONIRANJU

Betonski radovi većeg opsega na visinama i u dubinama mogu se izvoditi samo sa stručno obučenim i zdravstveno sposobnim radnicima, upoznatim sa sposobnostima pri tim radovima i pod nadzorom određene stručne osobe na gradilištu.
Prije početka betoniranja svi oštri vrhovi ili rubovi sredstva za spajanje pojedinih djelova skele (čavli, spone, žic i drugo) koji vire iz oplate i drugih djelova drvene konstrukcije skele za betoniranje, moraju se podviti ili pokriti.
Sa radovima na betoniranju smije se početi tek po provjeravanju od strane određene stručne osobe na gradilištu da li je noseća skela propisno izrađena i jesu li izvršeni svi potrebni predhodni radovi.
Nasilno skidanje (čupanje) oplate pomoću dizalice ili drugih uređaja, nije dopušteno.
Pri klizanju i skidanju oplate pomoću posebnih uređaja za dizanje, zabranjeno je stajanje radnika na napravi za prihvaćanje oplate.

PRIPREMANJE I IZRADA ARMATURE

Metalne šipke za izradu armature, kao i gotova armatura, moraju biti pregledane i prema dimenzijama složene na gradilište tako da rad s njima ne prouzrukuje opasnost za radnika.

Ispravljanje, sječenje, savijanje i ostali radovi na obradi šipki za armaturu, moraju se vršiti na naročito za to određenim mjestima na gradilištu, sa odgovarajučim uređajima, napravama i alatima, uz poduzimanje odgovarajućih zaštitnih mjera predviđenih postojećim propisom o zaštiti na radu pri preradi i obradi materijala.

MJERE ZAŠTITE KOD IZVEDBE OKOLIŠA

S ciljem što efikasnije primjene propisa i normativa o zaštiti pri radu, skrećemo pažnju na primjenu nekih zaštitnih i sigurnosnih mjera pri gradnji i kasnije u eksploataciji cjevovoda.
Kod iskopa rova za polaganje cijevi treba rov izvesti s okomitim pravilno odsjećenim bočnim stranama, u svemu prema nacrtima normalnih profila i točno predviđene širine.
Pri iskopu i montaži cijevi voditi računa o primjeni mjera predviđenih zakonom o zaštiti pri radu.
Nadzorni organ odrediti će kategoriju zemljišta i količinsku potrebu razupiranja rova.
Iskop se u svemu vrši prema G.N. 200 i PTP za zemljane radove.
Polaganje cijevi vrši se na fino isplaniranu pješčanu posteljicu predviđene debljine. Položene cijevi moraju jednoliko nadlijegati po čitavoj dužini na posteljicu, a nakon montaže treba cijevi osigurati od pomicanja.
Zatrpavanje rova treba vršiti pažljivo da ne dođe do oštečenja cijevi. Nabijanje vršiti ručnim nabijačima, samo sa strane cijevi, a tek kod nadsloja od 40 cm iznad tjemena cijevi može se primjeniti i strojno nabijanje.
Cijevi prije ugradnje treba pregledati i samo potpuno ispravne cijevi smiju se ugraditi u rov. Kod sumnje da je neka cijev oštećena treba istu odstraniti, ispitati i na temelju toga donijeti zaključak o njenoj ugradnji.
Izvođač radova dužan je da se radi osiguranja izvođenja radova, osiguranje radnika i susjednih objekata, pridržava propisa o zaštiti na radu, koji to reguliraju.
Sva ostala uputstva za polaganje cjevovoda sadržana su u propisima za izvedbu tih radova.
Sve nejasnoće i eventualne nesuglasice projektne dokumentacije izvođač je dužan prije početka gradnje razjasniti sa projektantom. Bez pismene suglasnosti projektanta, izvođač nema pravo na izmjenu projektne dokumentacije. U protivnom, projektant otklanja od sebe svaku odgovornost za eventualno nastale posljedice.
Eventualna opravdana odstupanja od projekta izvođač mora pravdati upisom odobrenja nadzornog organa u građevinski dnevnik.
Izvođač radova mora poznavati sve propise koji zadiru u djelokrug predmetnih radova, a uvid u eventualno postojeće posebne pravilnike za izradu istih treba osigurati investitor.

PREUZIMANJE IZVEDENE KANALIZACIJE

Izgrađena kanalizacija preuzima se prije zatrpavanja rova, a nakon tlačne probe.
Kontrolom je obavezno provjeravanje: pravca trase, vodonepropusnosti, ispravnosti izvedenih priključaka (spojeva i objekata), te ostalih elemenata uvjetovanih projektom.
Kontrolu obavezno vrši nadzorni organ, a utvrđeno stanje upisuje se u građevinski dnevnik. U slučaju utvrđenih nedostataka ne smije se pristupiti zatrpavanju rova sve dotle dok nadzorni organ ne utvrdi da su nedostaci uklonjeni i to potvrdi upisom u građevinski dnevnik.

SIGURNOSNE MJERE U TOKU EKSPLOATACIJE POGONA

Da bi se osigurao normalni pogon kanalizacije predviđeno je na mreži izvesti reviziona okna. Ulaz u reviziona okna koja se postavljaju na pristupačnim mjestima zaštićen je ljevanoželjeznim poklopcima 60x60 cm. Silaz u okna omogućen je stupaljkama izvedenim od betonskog željeza ϕ 20 mm, širina stupaljki je 30 cm, međusobni razmak je 30 cm, a odstojanje od zida je 15 cm.

MJERE ZAŠTITE OD POŽARA

Za vrijeme izvođenja radova na predmetnoj građevini potrebno je provesti sve propisane i važećom zakonskom regulativom predviđene mjere zaštite pri radu i rukovanju s lakozapaljivim materijalima koji mogu izazvati požar. Sve takve materijale potrebno je držati udaljene (propisno uskladištene) od toplinskih izvora i otvorenog plamena kako ne bi došlo do izbijanja požara.
Lakozapaljive materijale i tekućine (npr. eksploziv, benzin, nafta, razna ulja, boje i sl.) potrebno je čuvati i skladištiti u posebnim skladišnim prostorima sigurnim od požara sukladno važećim odredbama, tehničkim propisima i normama.
Električne instalacije, uređaji, oprema i strojevi koji se koriste na gradilištu moraju svojom kvalitetom i načinom izvedbe odgovarati važećim tehničkim propisima i normama.
Na svim mjestima na gradilištu gdje postoji opasnost od požara, potrebno je provesti sve zaštitne mjere u skladu sa Zakonom o zaštiti od požara.
Kontrolu provedbe mjera zaštite od požara dužni su provoditi: izvođač (rukovoditelj gradilišta), nadzorni inženjer, te ovlašteni predstavnici nadležnih državnih ili lokalnih tijela.
Nakon završetka izgradnje predmetne građevine potrebno je urediti gradilište i ukloniti sve ostatke građevinskih i zapaljivih materijala, te okoliš dovesti u prvobitno stanje.
Kolničke konstrukcije prometnica i nogostupa vidljive su u normalnom poprečnom profilu, a svojom debljinom i sastavom zadovoljavaju propisane uvjete.

Karlovac, travanj 2021.

Sastavio:

Dragutin Belavić,dipl.ing.građ.

tehn•m•dus d.o.o.
DRUŠTVO ZA PROJEKTIRANJE I USLUGE, OIB: 31728187872
Zagreb, Ul. Lj. Posavskog 34a; Sjedište Karlovac, Kranjčevićeva 16

ISPRAVA O KONTROLI GLAVNOG PROJEKTA

Temeljem Zakona o zaštiti na radu (NN RH 71/14, 118/14, 154/14, 94/18, 96/18) donosi se:

I S P R A V A br. 34/21

Dragutin Belavić, dipl.ing.građ.
obavio je pregled GLAVNOG GRAĐEVINSKOG PROJEKTA -
PROJEKT OKOLIŠA

Potvrđuje se da GLAVNI GRAĐEVINSKI PROJEKT za spomenutu građevinu sadrži sva tehnička rješenja za primjenu pravila zaštite na radu.

Pregled obavio:

DRAGUTIN BELAVIĆ, dipl.ing.građ.

Karlovac, travanj 2021.

tehn•m•dus d.o.o.
DRUŠTVO ZA PROJEKTIRANJE I USLUGE, OIB: 31728187872
Zagreb, Ul. Lj. Posavskog 34a; Sjedište Karlovac, Kranjčevićeva 16

ISPRAVA O KONTROLI GLAVNOG PROJEKTA

Temeljem Zakona o zaštiti od požara (NN RH 92/10) donosi se :

I S P R A V A br. 34/21

Dragutin Belavić, dipl.ing.građ.
obavio je pregled GLAVNOG GRAĐEVINSKOG PROJEKTA -
PROJEKT OKOLIŠA

Potvrđuje se da GLAVNI PROJEKT za spomenutu građevinu sadrži sva tehnička rješenja za primjenu pravila zaštite od požara.

Pregled obavio:

DRAGUTIN BELAVIĆ, dipl.ing.građ.

Karlovac, travanj 2021.

INVESTITOR:	**HIDRIS inžinjering d.o.o. Bogoslava Šuleka29, 47 000 KARLOVAC, OIB: 47700480140**
GRAĐEVINA:	**POSLOVNO - PROIZVODNA ZGRADA**
LOKACIJA:	**POSLOVNA ZONA GORNJE MEKUŠJE 47000 KARLOVAC k.č.br. 1009/9, K.O. Gornje Mekušje**
GLAVNI PROJEKTANT:	**IVA MLINAREVIĆ, dipl. ing. arh.**
PROJEKTANT:	**DRAGUTIN BELAVIĆ, dipl. ing. građ.**
TEH. DNEVNIK:	**P-34/21**
ZAJ. OZNAKA PR.:	**14_12_20**

9. SANACIJA OKOLIŠA

Karlovac, travanj 2021. TEHNOMODUS d.o.o.

SANACIJA OKOLIŠA GRADILIŠTA

Po završetku radova na gradilištu okolni teren uz samo gradilište potrebno je očistiti od viška materijala, ostatka opreme i pomagala koja su korištena pri izvođenju radova.
Prostor gdje su boravili radnici građevinskog poduzeća mora ostati uredan, bez ostatka smeća, opreme, građevinskog materijala. Sve privremene deponije treba ukloniti, isplanirati, i zatrpati. Oštećenja na objektima ili na vegetaciji potrebno je sanirati i vratiti u prvobitno stanje. Završetkom gradnje okoliš novog objekta mora biti uklopljen u postojeću okolinu.

Karlovac, travanj 2021.

Sastavio:
D. Belavić, dipl.ing.građ.

INVESTITOR:	**HIDRIS inžinjering d.o.o. Bogoslava Šuleka29, 47 000 KARLOVAC, OIB: 47700480140**
GRAĐEVINA:	**POSLOVNO - PROIZVODNA ZGRADA**
LOKACIJA:	**POSLOVNA ZONA GORNJE MEKUŠJE 47000 KARLOVAC k.č.br. 1009/9, K.O. Gornje Mekušje**
GLAVNI PROJEKTANT:	**IVA MLINAREVIĆ, dipl. ing. arh.**
PROJEKTANT:	**DRAGUTIN BELAVIĆ, dipl. ing. građ.**
TEH. DNEVNIK:	**P-34/21**
ZAJ. OZNAKA PR.:	**14_12_20**

B) GRAFIČKI DIO (NACRTI):

Karlovac, travanj 2021. TEHNOMODUS d.o.o.

SITUACIJA ISKOLČENJA
M 1:250

S
Z I
J

1009/9

1009/10

KUĆA BR. 4

KLIZNA VRATA

5.00
57.09
15.31
9.70
3.25
3.00
3.00
3.00
3.00
3.25
6.45
5.00
5.00
11.45
5.50
5.50
35.25
61.55
28.80
2.50
2.50
2.50
2.20
1.60
R3
R8

1 0+00.00
2 0+06.05
3 0+10.00
4 0+11.30
5 0+20.00
6 0+28.05
7 0+30.00
8 0+40.00
9 0+50.00
10 0+60.00
11 0+70.00
12 0+72.85

tehn•m•dus d.o.o. Zagreb, Ul. Lj. Posavskog 34a; Podruž. Karlovac, Kranjčevićeva 16 OIB: 31728187872			investitor:	*HIDRIS inžinjering d.o.o, OIB: 47700480140 Bogoslava Šuleka 29, 47000 Karlovac*		
građevina: *POSLOVNO - PROIZVODNA ZGRADA Poslovna zona Gornje Mekušje, 47000 Karlovac k.č.br. 1009/9 K.O. Gornje Mekušje*			glavni projektant:	IVA MLINAREVIĆ, dipl.ing.arh.		
			projektant:	DRAGUTIN BELAVIĆ, dipl.ing.građ		
strukovna odrednica: GLAVNI GRAĐEVINSKI PROJEKT - PROJEKT OKOLIŠA			suradnici:	MARINKO NERALIĆ		
sadržaj: SITUACIJA ISKOLČENJA	mjerilo: 1:250		mjesto i datum:	Karlovac, travanj 2021.	oznaka projekta: P-34/21	broj nacrta: 1.

NORMALNI POPREČNI PROFILI A-A
M 1:50

NORMALNI POPREČNI PROFIL A - A

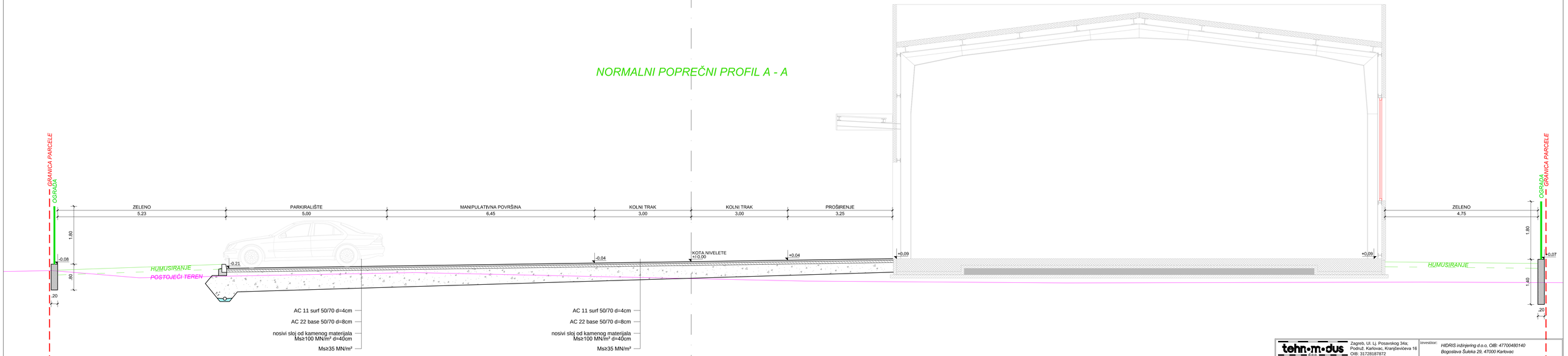

tehn•m•dus d.o.o. Zagreb, Ul. Lj. Posavskog 34a; Podruž. Karlovac, Kranjčevićeva 16 OIB: 31728187872		investitor:	HIDRIS inžinjering d.o.o, OIB: 47700480140 Bogoslava Šuleka 29, 47000 Karlovac
građevina:	POSLOVNO - PROIZVODNA ZGRADA Poslovna zona Gornje Mekušje, 47000 Karlovac k.č.br. 1009/9 K.O. Gornje Mekušje	glavni projektant:	IVA MLINAREVIĆ, dipl.ing.arh.
		projektant:	DRAGUTIN BELAVIĆ, dipl.ing.grad
strukovna odrednica:	GLAVNI GRAĐEVINSKI PROJEKT - PROJEKT OKOLIŠA	suradnici:	MARINKO NERALIĆ
sadržaj:	NORMALNI POPREČNI PROFILI A-A	mjerilo: 1:50	mjesto i datum: Karlovac, travanj 2021.	oznaka projekta: P-34/21	broj nacrta: 2.

POPREČNI PROFILI 1, 2,
M 1:100

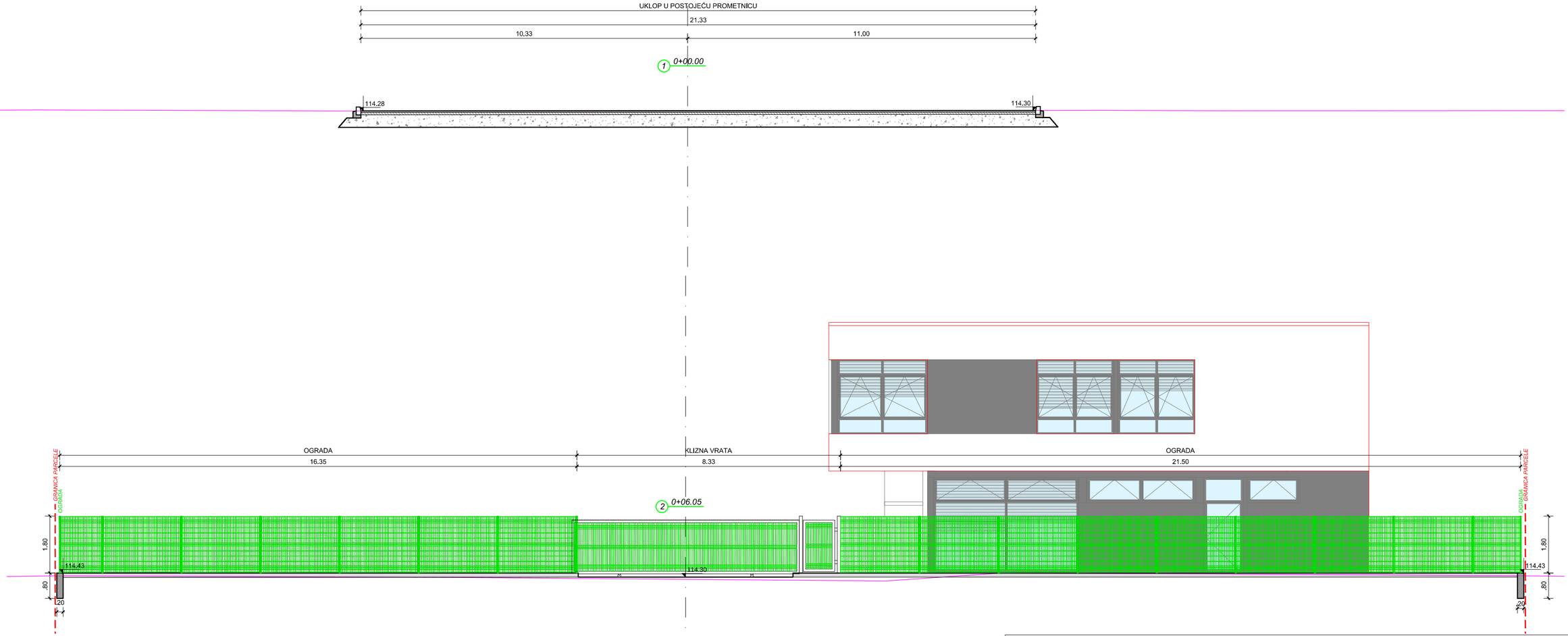

tehn•m•dus d.o.o. Zagreb, Ul. Lj. Posavskog 34a; Podruž. Karlovac, Kranjčevićeva 16 OIB: 31728187872			investitor:	*HIDRIS inžinjering d.o.o, OIB: 47700480140 Bogoslava Šuleka 29, 47000 Karlovac*	
građevina:	*POSLOVNO - PROIZVODNA ZGRADA Poslovna zona Gornje Mekušje, 47000 Karlovac k.č.br. 1009/9 K.O. Gornje Mekušje*		glavni projektant:	IVA MLINAREVIĆ, dipl.ing.arh.	
			projektant:	DRAGUTIN BELAVIĆ, dipl.ing.građ	
strukovna odrednica:	GLAVNI GRAĐEVINSKI PROJEKT - PROJEKT OKOLIŠA		suradnici:	MARINKO NERALIĆ	
sadržaj:	POPREČNI PROFILI 1, 2,	mjerilo: 1:100	mjesto i datum:	Karlovac, travanj 2021.	oznaka projekta: P-34/21 broj nacrta: 3.1.

POPREČNI PROFILI 3, 4,
M 1:100

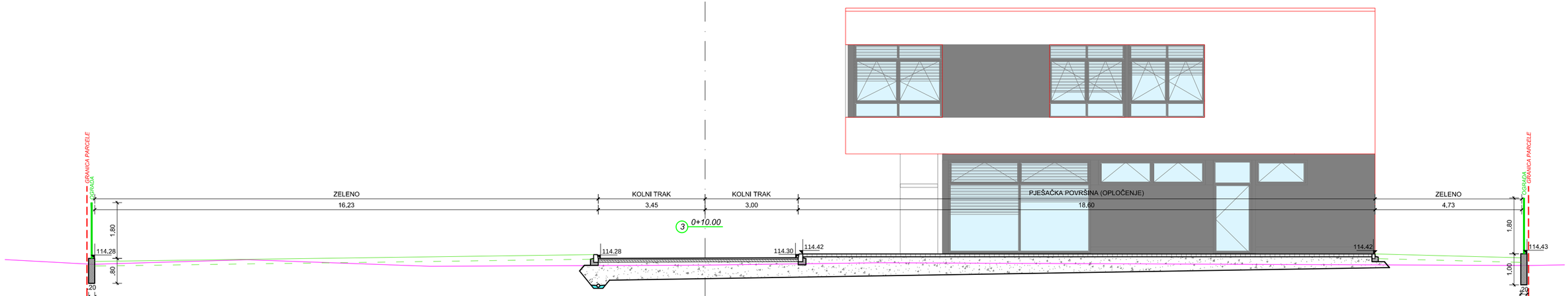

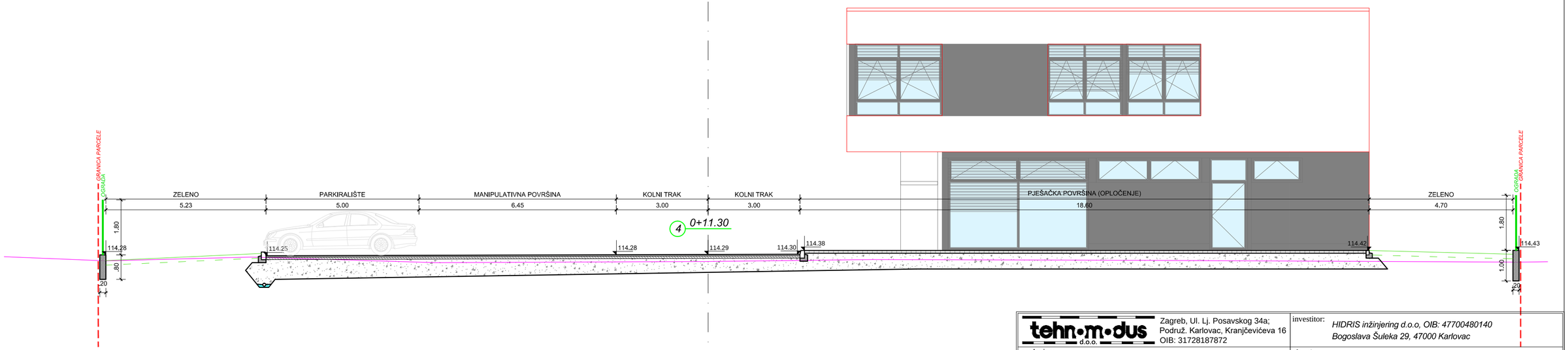

tehn•modus d.o.o. Zagreb, Ul. Lj. Posavskog 34a; Podruž. Karlovac, Kranjčevićeva 16 OIB: 31728187872			investitor:	*HIDRIS inžinjering d.o.o, OIB: 47700480140 Bogoslava Šuleka 29, 47000 Karlovac*	
građevina:	*POSLOVNO - PROIZVODNA ZGRADA Poslovna zona Gornje Mekušje, 47000 Karlovac k.č.br. 1009/9 K.O. Gornje Mekušje*		glavni projektant:	IVA MLINAREVIĆ, dipl.ing.arh.	
			projektant:	DRAGUTIN BELAVIĆ, dipl.ing.građ	
strukovna odrednica:	GLAVNI GRAĐEVINSKI PROJEKT - PROJEKT OKOLIŠA		suradnici:	MARINKO NERALIĆ	
sadržaj:	POPREČNI PROFILI 3, 4,	mjerilo: 1:100	mjesto i datum:	Karlovac, travanj 2021.	oznaka projekta: P-34/21 broj nacrta: 3.2.

POPREČNI PROFILI 5, 6,
M 1:100

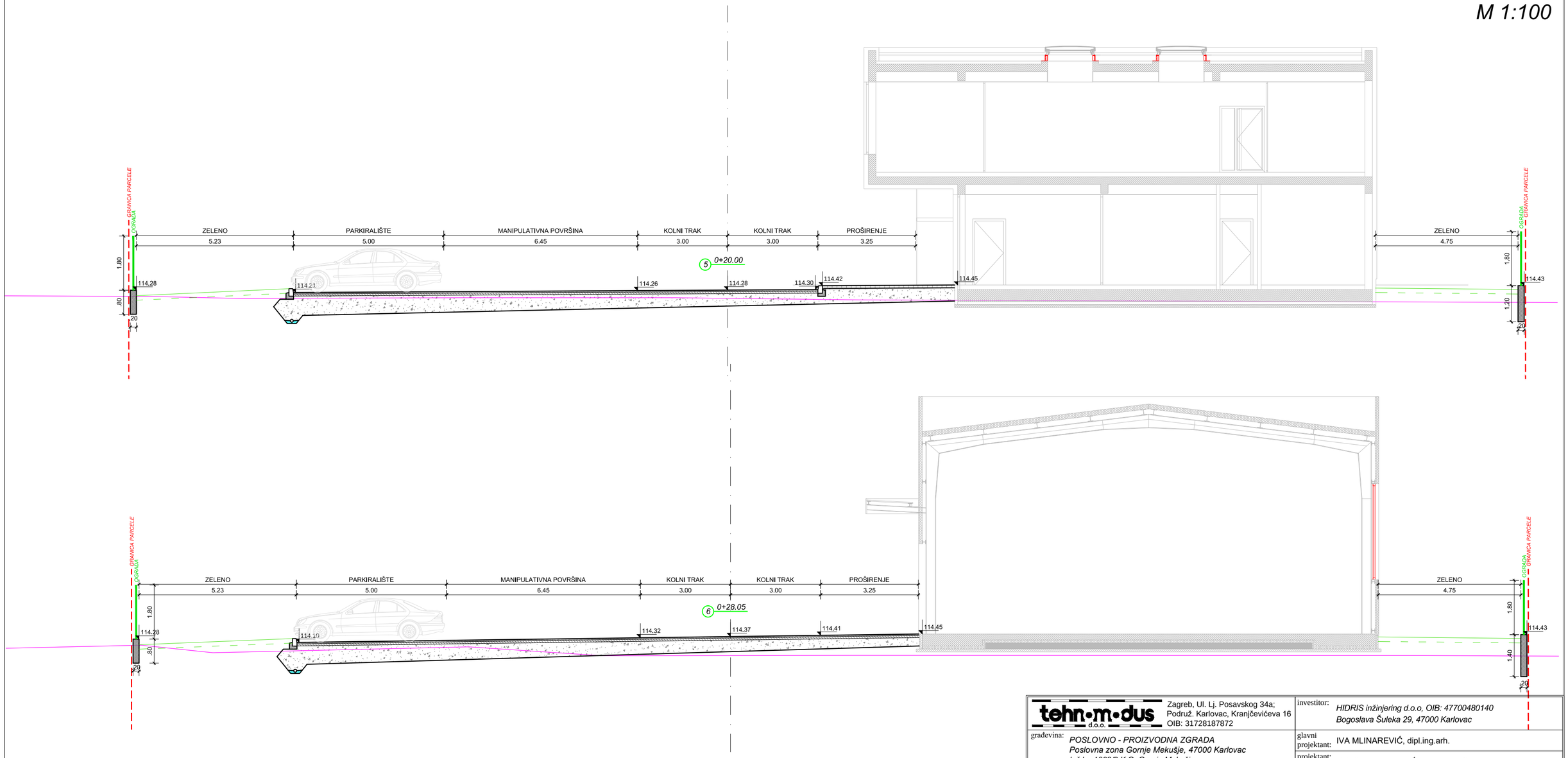

tehn•m•dus d.o.o. Zagreb, Ul. Lj. Posavskog 34a; Podruž. Karlovac, Kranjčevićeva 16 OIB: 31728187872			investitor:	*HIDRIS inžinjering d.o.o, OIB: 47700480140 Bogoslava Šuleka 29, 47000 Karlovac*	
građevina:	*POSLOVNO - PROIZVODNA ZGRADA Poslovna zona Gornje Mekušje, 47000 Karlovac k.č.br. 1009/9 K.O. Gornje Mekušje*		glavni projektant:	IVA MLINAREVIĆ, dipl.ing.arh.	
			projektant:	DRAGUTIN BELAVIĆ, dipl.ing.građ	
strukovna odrednica:	GLAVNI GRAĐEVINSKI PROJEKT - PROJEKT OKOLIŠA		suradnici:	MARINKO NERALIĆ	
sadržaj:	POPREČNI PROFILI 5, 6,	mjerilo: 1:100	mjesto i datum:	Karlovac, travanj 2021.	oznaka projekta: P-34/21 broj nacrta: 3.3.

POPREČNI PROFILI 7, 8,
M 1:100

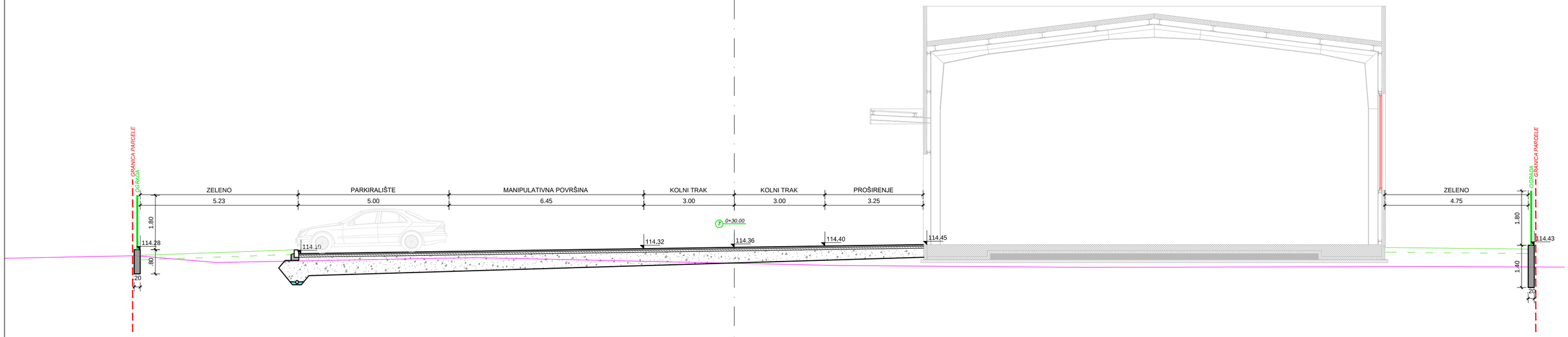

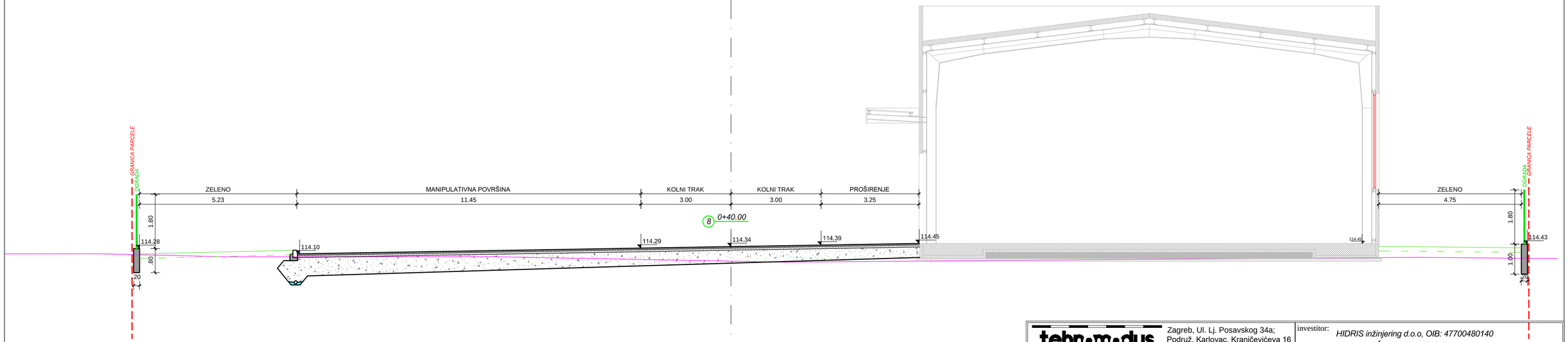

tehn•mo•dus d.o.o.	Zagreb, Ul. Lj. Posavskog 34a; Podruž. Karlovac, Kranjčevićeva 16 OIB: 31728187872		investitor:	*HIDRIS inžinjering d.o.o, OIB: 47700480140 Bogoslava Šuleka 29, 47000 Karlovac*		
građevina:	*POSLOVNO - PROIZVODNA ZGRADA Poslovna zona Gornje Mekušje, 47000 Karlovac k.č.br. 1009/9 K.O. Gornje Mekušje*		glavni projektant:	IVA MLINAREVIĆ, dipl.ing.arh.		
			projektant:	DRAGUTIN BELAVIĆ, dipl.ing.građ		
strukovna odrednica:	GLAVNI GRAĐEVINSKI PROJEKT - PROJEKT OKOLIŠA		suradnici:	MARINKO NERALIĆ		
sadržaj:	POPREČNI PROFILI 7, 8,	mjerilo: 1:100	mjesto i datum:	Karlovac, travanj 2021.	oznaka projekta: P-34/21	broj nacrta: 3.4.

POPREČNI PROFILI 9, 10,
M 1:100

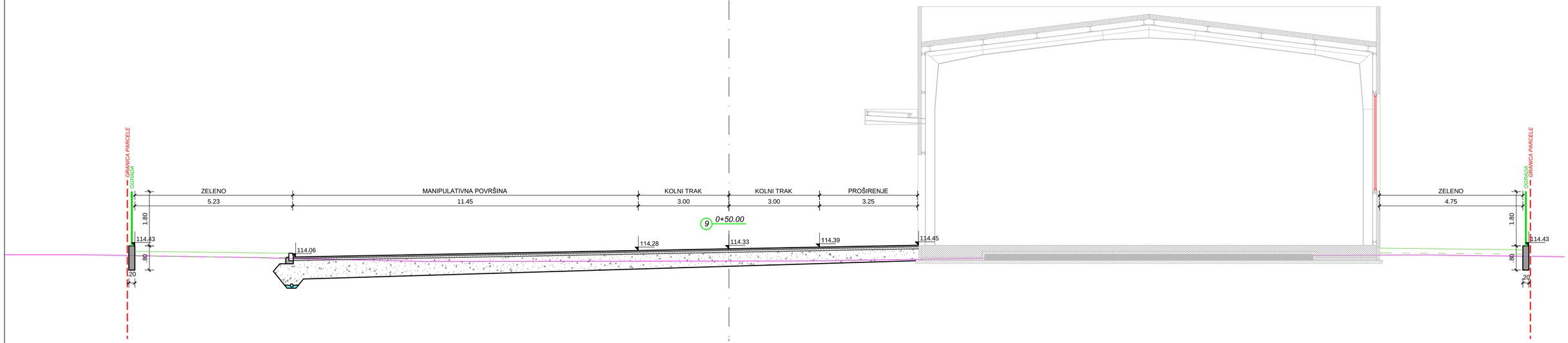



tehn•m•dus d.o.o. Zagreb, Ul. Lj. Posavskog 34a; Podruž. Karlovac, Kranjčevićeva 16 OIB: 31728187872			investitor:	*HIDRIS inžinjering d.o.o, OIB: 47700480140 Bogoslava Šuleka 29, 47000 Karlovac*	
građevina:	*POSLOVNO - PROIZVODNA ZGRADA Poslovna zona Gornje Mekušje, 47000 Karlovac k.č.br. 1009/9 K.O. Gornje Mekušje*		glavni projektant:	IVA MLINAREVIĆ, dipl.ing.arh.	
			projektant:	DRAGUTIN BELAVIĆ, dipl.ing.građ	
strukovna odrednica:	GLAVNI GRAĐEVINSKI PROJEKT - PROJEKT OKOLIŠA		suradnici:	MARINKO NERALIĆ	
sadržaj:	POPREČNI PROFILI 9, 10,	mjerilo: 1:100	mjesto i datum:	Karlovac, travanj 2021.	oznaka projekta: P-34/21 broj nacrta: 3.5.

POPREČNI PROFILI 11, 12, M 1:100

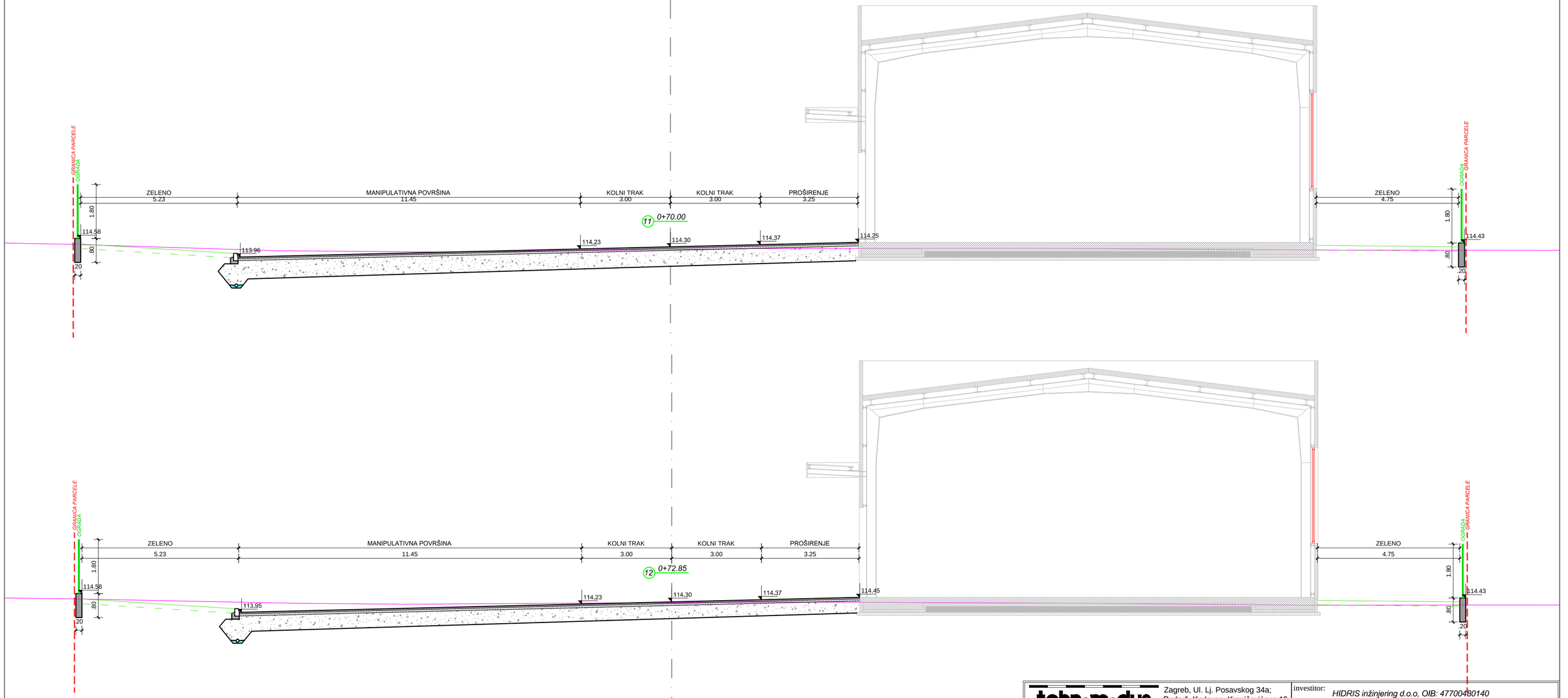

tehn•m•dus d.o.o. Zagreb, Ul. Lj. Posavskog 34a; Podruž. Karlovac, Kranjčevićeva 16 OIB: 31728187872			investitor:	*HIDRIS inžinjering d.o.o, OIB: 47700480140 Bogoslava Šuleka 29, 47000 Karlovac*	
građevina:	*POSLOVNO - PROIZVODNA ZGRADA Poslovna zona Gornje Mekušje, 47000 Karlovac k.č.br. 1009/9 K.O. Gornje Mekušje*		glavni projektant:	IVA MLINAREVIĆ, dipl.ing.arh.	
			projektant:	DRAGUTIN BELAVIĆ, dipl.ing.građ	
strukovna odrednica:	GLAVNI GRAĐEVINSKI PROJEKT - PROJEKT OKOLIŠA		suradnici:	MARINKO NERALIĆ	
sadržaj:	POPREČNI PROFILI 11, 12,	mjerilo: 1:100	mjesto i datum:	Karlovac, travanj 2021.	oznaka projekta: P-34/21 broj nacrta: 3.6.

KOTNI PLAN INSTALACIJA
M 1:250

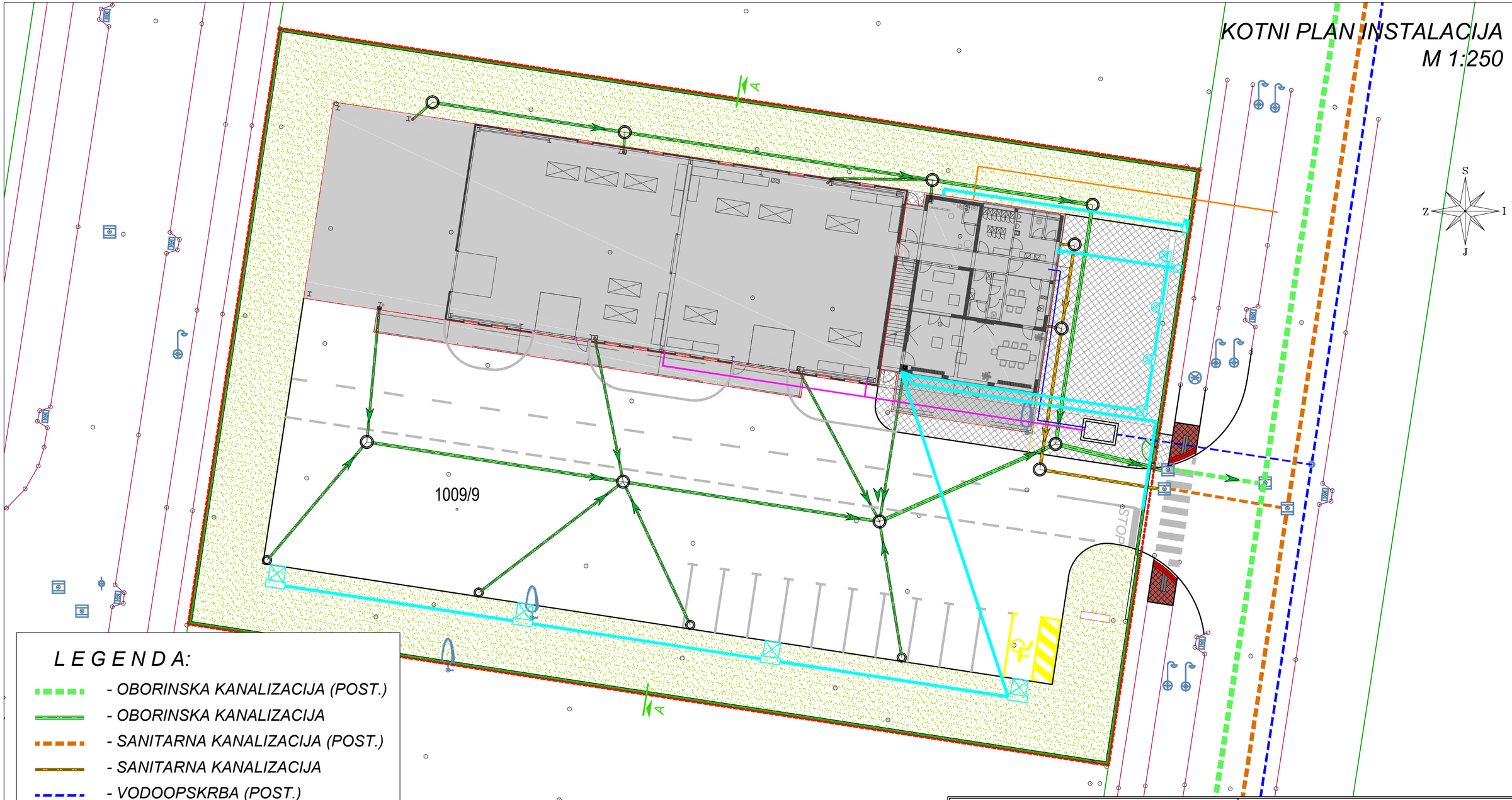

L E G E N D A:

- OBORINSKA KANALIZACIJA (POST.)
- OBORINSKA KANALIZACIJA
- SANITARNA KANALIZACIJA (POST.)
- SANITARNA KANALIZACIJA
- VODOOPSKRBA (POST.)
- VODOOPSKRBA
- HIDRANTSKA MREŽA
- PLIN
- ELEKTROINSTALACIJE

tehn•m•dus d.o.o. Zagreb, Ul. Lj. Posavskog 34a; Podruž. Karlovac, Kranjčevićeva 16 OIB: 31728187872			investitor:	*HIDRIS inžinjering d.o.o, OIB: 47700480140 Bogoslava Šuleka 29, 47000 Karlovac*	
građevina: *POSLOVNO - PROIZVODNA ZGRADA Poslovna zona Gornje Mekušje, 47000 Karlovac k.č.br. 1009/9 K.O. Gornje Mekušje*			glavni projektant:	IVA MLINAREVIĆ, dipl.ing.arh.	
			projektant:	DRAGUTIN BELAVIĆ, dipl.ing.građ	
strukovna odrednica:	GLAVNI GRAĐEVINSKI PROJEKT - PROJEKT OKOLIŠA		suradnici:	MARINKO NERALIĆ	
sadržaj:	KOTNI PLAN INSTALACIJA	mjerilo: 1:250	mjesto i datum:	Karlovac, travanj 2021.	oznaka projekta: P-34/21 broj nacrta: 4.

SITUACIJA OBORINSKE ODVODNJE
M 1:250

RO 8
KP 114.40
KD 113.40
L=2.00m
KV1
DN 200mm; L=18.00m
RO 7
KP 114.40
KD 113.31
L=1.50m
KV2
DN 200mm; L=24.00m
L=7.50m
KV3
RO 6
KP 114.40
KD 113.19
KV4
DN 200mm; L=12.50m
RO 5
KP 114.40
KD 113.13
KV5
KV6
KV7
KV8
114.45
DN 160mm; L=10.40m
DN 160mm; L=11.25m
DN 160mm; L=13.25m
DN 160mm; L=12.00m
DN 250mm; L=18.65m
RO 4
KP 114.17
KD 113.00
DN 200mm; L=20.00m
DN 160mm; L=11.95m
S1
KP 113.95
DN 160mm; L=14.05m
RO 3
KP 114.21
KD 112.90
DN 160mm; L=10.15m
S1
KP 114.03
S1
KP 114.11
RO 2
KP 114.24
KD 114.80
DN 160mm; L=10.10m
S1
KP 114.19
DN 250mm; L=12.50m
RO 1
KP 114.42
Kpr112.70
KD 112.20
114.42
114.30
DN 300mm; L=8.20m
DN 300mm;
L=6.60m
RO (POST.)
KONTROLNO OKNO
KP 114.25
Kpr112.00
KD 110.86
114.25
1009/9
1009/10
STOP

S
Z
I
J

L E G E N D A:

- *OBORINSKA KANALIZACIJA (POST.)*
- *OBORINSKA KANALIZACIJA*

investitor:	*HIDRIS inžinjering d.o.o, OIB: 47700480140* *Bogoslava Šuleka 29, 47000 Karlovac*
glavni projektant:	IVA MLINAREVIĆ, dipl.ing.arh.
projektant:	DRAGUTIN BELAVIĆ, dipl.ing.grad
suradnici:	MARINKO NERALIĆ
mjesto i datum:	Karlovac, travanj 2021.
oznaka projekta:	P-34/21
broj nacrta:	5.1.
mjerilo:	1:250

tehn•mo•dus d.o.o.
Zagreb, Ul. Lj. Posavskog 34a;
Podruž. Karlovac, Kranjčevićeva 16
OIB: 31728187872

gradevina: *POSLOVNO - PROIZVODNA ZGRADA*
Poslovna zona Gornje Mekušje, 47000 Karlovac
k.č.br. 1009/9 K.O. Gornje Mekušje

strukovna odrednica: GLAVNI GRAĐEVINSKI PROJEKT - PROJEKT OKOLIŠA

sadržaj: SITUACIJA OBORINSKE ODVODNJE

ODVODNJA KROVNIH PLOHA
M 1:100

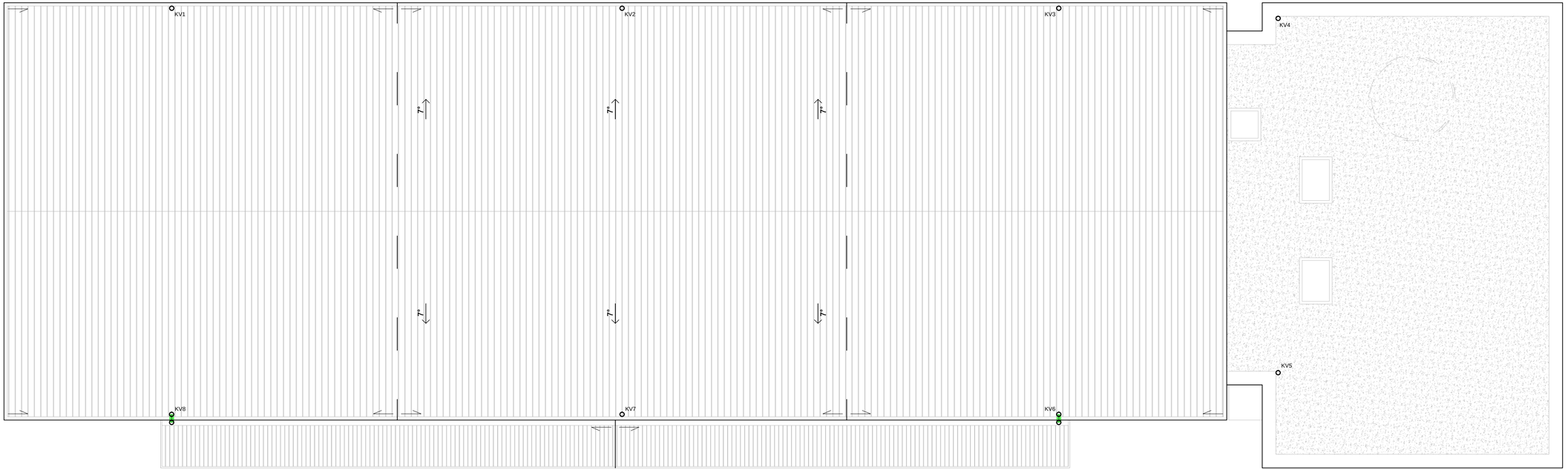

tehn•m•dus d.o.o. Zagreb, Ul. Lj. Posavskog 34a; Podruž. Karlovac, Kranjčevićeva 16 OIB: 31728187872			investitor:	*HIDRIS inžinjering d.o.o, OIB: 47700480140 Bogoslava ŠULEKA 29, 47000 Karlovac*		
građevina:	*POSLOVNO - PROIZVODNA ZGRADA Poslovna zona Gornje Mekušje, 47000 Karlovac k.č.br. 1009/9 K.O. Gornje Mekušje*		glavni projektant:	IVA MLINAREVIĆ, dipl.ing.arh.		
			projektant:	DRAGUTIN BELAVIĆ, dipl.ing.građ		
strukovna odrednica:	GLAVNI GRAĐEVINSKI PROJEKT - PROJEKT OKOLIŠA		suradnici:	MARINKO NERALIĆ		
sadržaj:	ODVODNJA KROVNIH PLOHA	mjerilo: 1:100	mjesto i datum:	Karlovac, travanj 2021.	oznaka projekta: P-33/21	broj nacrta: 5.2.

DETALJ PE-HD REVIZIJSKOG OKNA
MJ 1:20

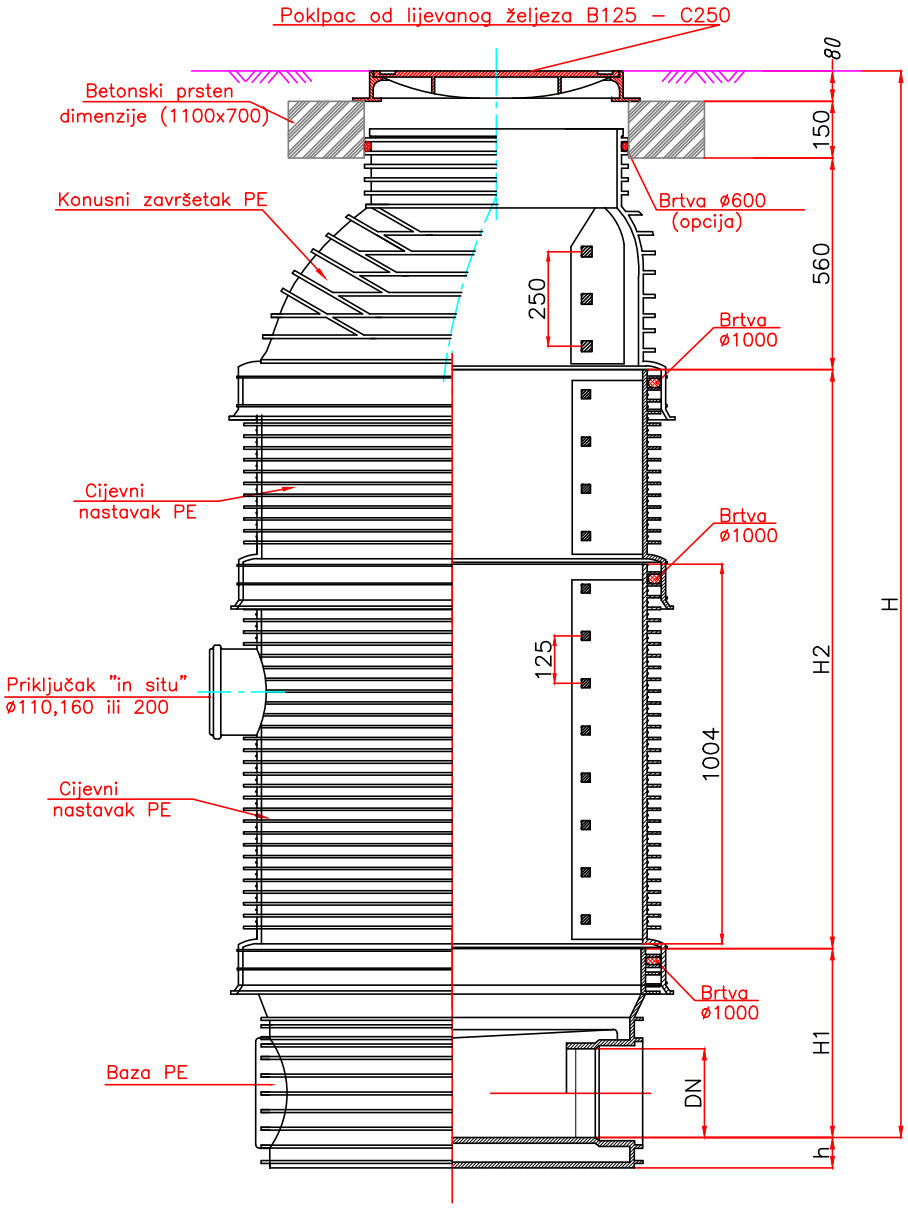

tehn•m•dus d.o.o. Zagreb, Ul. Lj. Posavskog 34a; Podruž. Karlovac, Kranjčevićeva 16 OIB: 31728187872			investitor: *HIDRIS inžinjering d.o.o, OIB: 47700480140 Bogoslava Šuleka 29, 47000 Karlovac*		
građevina: *POSLOVNO - PROIZVODNA ZGRADA Poslovna zona Gornje Mekušje, 47000 Karlovac k.č.br. 1009/9 K.O. Gornje Mekušje*			glavni projektant: IVA MLINAREVIĆ, dipl.ing.arh.		
			projektant: DRAGUTIN BELAVIĆ, dipl.ing.građ		
strukovna odrednica: GLAVNI GRAĐEVINSKI PROJEKT - PROJEKT OKOLIŠA			suradnici: MARINKO NERALIĆ		
sadržaj: DETALJ REVIZIONOG OKNA	mjerilo: 1:20		mjesto i datum: Karlovac, travanj 2021.	oznaka projekta: P-34/21	broj nacrta: 6.

DETALJ SLIVNIKA SA SIFONOM
M 1:20

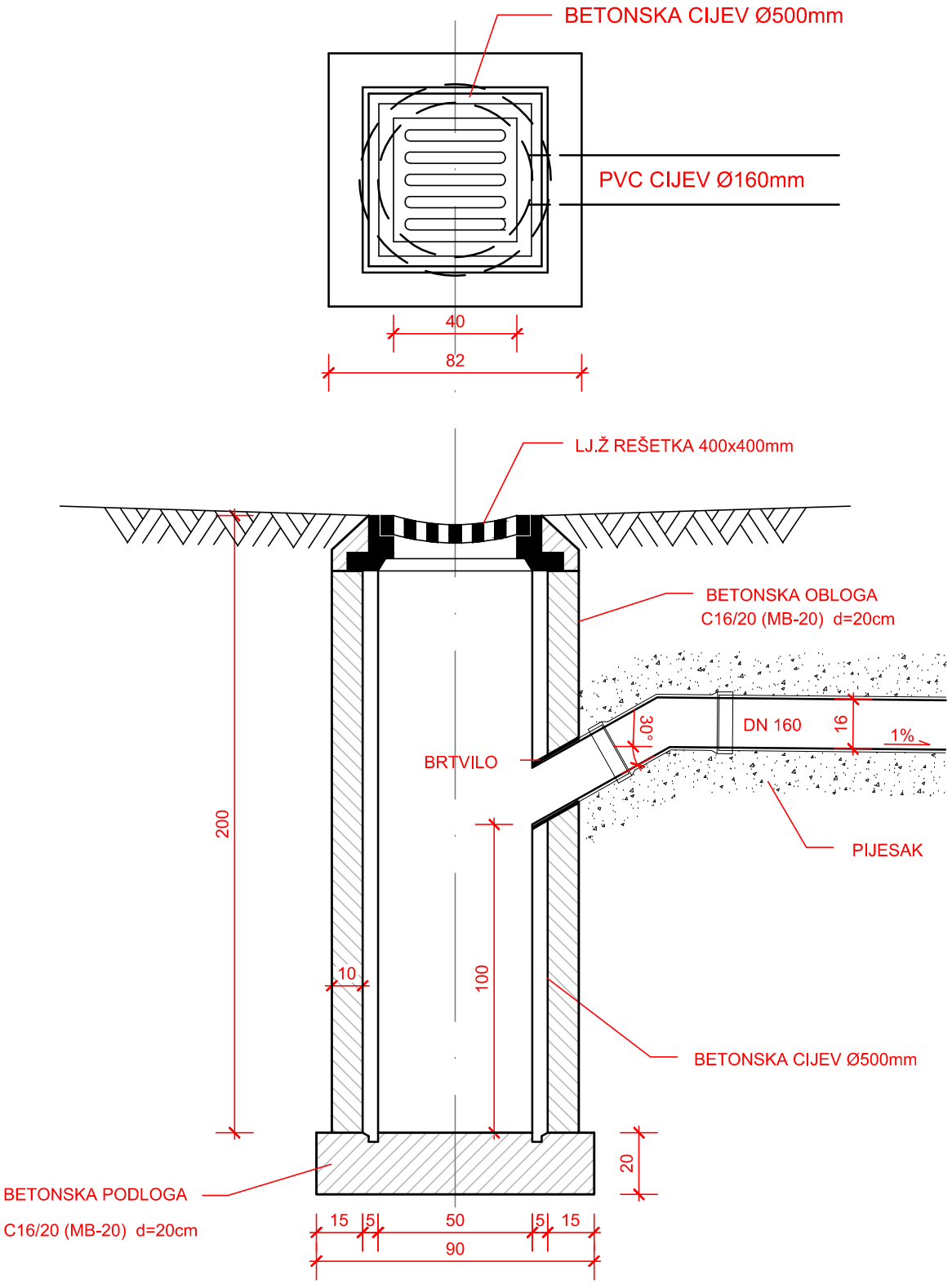

tehn•m•dus d.o.o. Zagreb, Ul. Lj. Posavskog 34a; Podruž. Karlovac, Kranjčevićeva 16 OIB: 31728187872			investitor:	*HIDRIS inžinjering d.o.o, OIB: 47700480140 Bogoslava Šuleka 29, 47000 Karlovac*	
građevina:	*POSLOVNO - PROIZVODNA ZGRADA Poslovna zona Gornje Mekušje, 47000 Karlovac k.č.br. 1009/9 K.O. Gornje Mekušje*		glavni projektant:	IVA MLINAREVIĆ, dipl.ing.arh.	
			projektant:	DRAGUTIN BELAVIĆ, dipl.ing.građ	
strukovna odrednica:	GLAVNI GRAĐEVINSKI PROJEKT - PROJEKT OKOLIŠA		suradnici:	MARINKO NERALIĆ	
sadržaj:	DETALJ SLIVNIKA	mjerilo: 1:20	mjesto i datum:	Karlovac, travanj 2021.	oznaka projekta: P-34/21 broj nacrta: 8.

DETALJ PRIKLJUČKA OBORINSKE ODVODNJE NA POSTOJEĆE REVIZIJSKO OKNO (KONTROLNO OKNO)
M 1:50

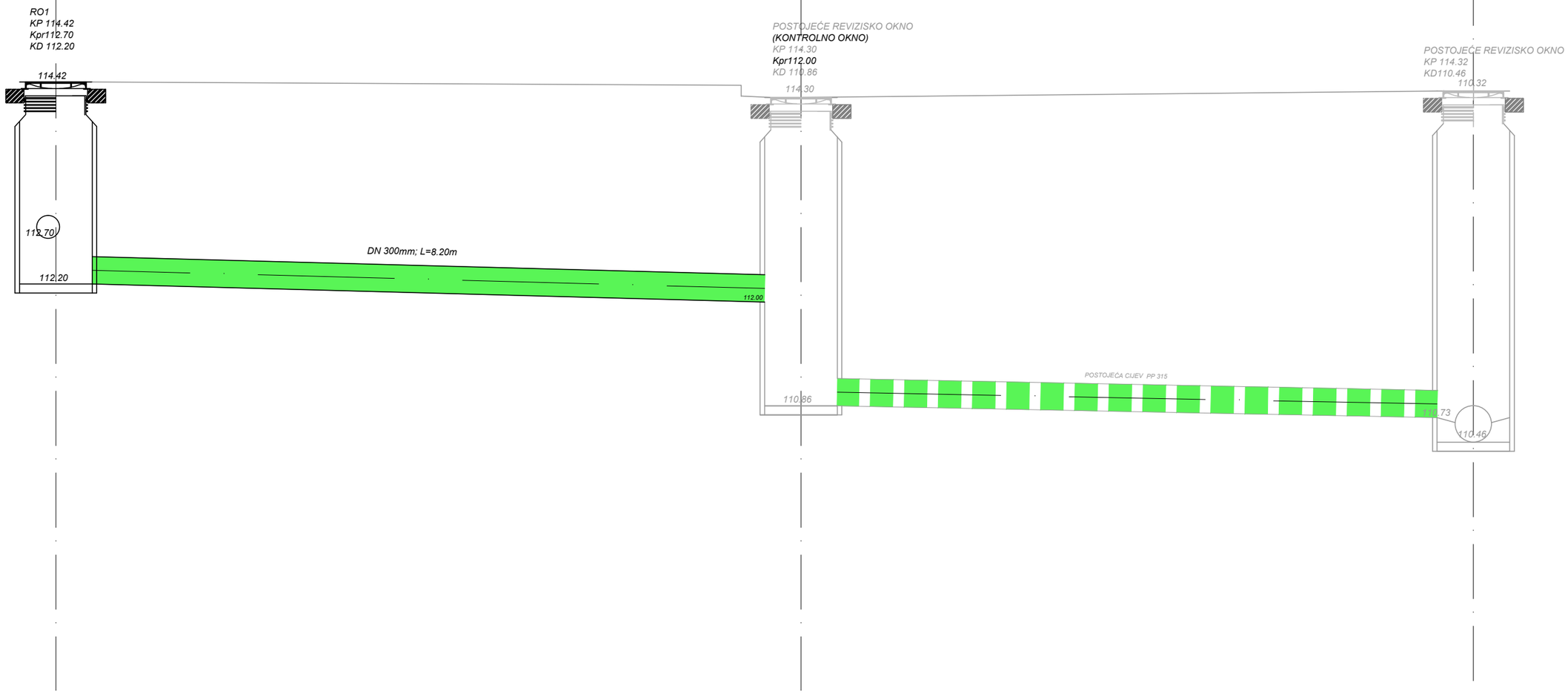

tehn•modus d.o.o. Zagreb, Ul. Lj. Posavskog 34a; Podruž. Karlovac, Kranjčevićeva 16 OIB: 31728187872			investitor:	*HIDRIS inžinjering d.o.o, OIB: 47700480140 Bogoslava Šuleka 29, 47000 Karlovac*			
građevina:	*POSLOVNO - PROIZVODNA ZGRADA Poslovna zona Gornje Mekušje, 47000 Karlovac k.č.br. 1009/9 K.O. Gornje Mekušje*		glavni projektant:	IVA MLINAREVIĆ, dipl.ing.arh.			
			projektant:	DRAGUTIN BELAVIĆ, dipl.ing.građ			
strukovna odrednica:	GLAVNI GRAĐEVINSKI PROJEKT - PROJEKT OKOLIŠA		suradnici:	MARINKO NERALIĆ			
sadržaj:	DETALJ PRIKLJUČKA OBORINSKE	mjerilo: 1:20	mjesto i datum:	Karlovac, travanj 2021.	oznaka projekta: P-34/21	broj nacrta:	8.

DETALJ RUBNJAKA I IVIČNJAKA
MJ 1:10

RUBNJAK 15/25

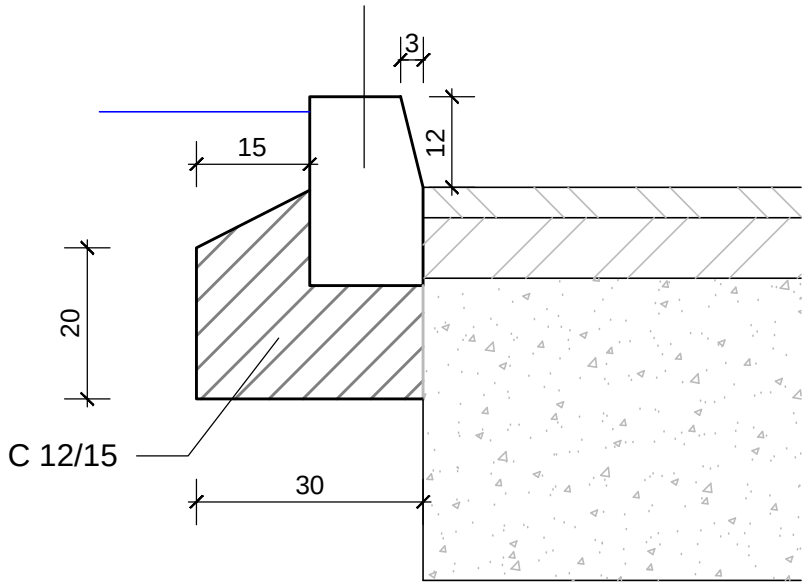

IVIČNJAK 10/15

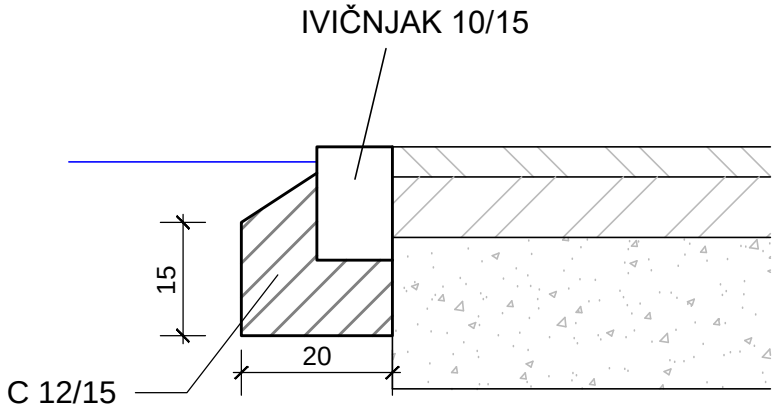

tehn•m•dus d.o.o. Zagreb, Ul. Lj. Posavskog 34a; Podruž. Karlovac, Kranjčevićeva 16 OIB: 31728187872			investitor:	*HIDRIS inžinjering d.o.o, OIB: 47700480140 Bogoslava Šuleka 29, 47000 Karlovac*		
građevina:	*POSLOVNO - PROIZVODNA ZGRADA Poslovna zona Gornje Mekušje, 47000 Karlovac k.č.br. 1009/9 K.O. Gornje Mekušje*		glavni projektant:	IVA MLINAREVIĆ, dipl.ing.arh.		
			projektant:	DRAGUTIN BELAVIĆ, dipl.ing.građ		
strukovna odrednica:	GLAVNI GRAĐEVINSKI PROJEKT - PROJEKT OKOLIŠA		suradnici:	MARINKO NERALIĆ		
sadržaj:	DETALJ RUBNJAKA I IVIČNJAKA	mjerilo: 1:10	mjesto i datum:	Karlovac, travanj 2021.	oznaka projekta: P-34/21	broj nacrta: 9.

SITUACIJA PROMETNOG RJEŠENJA
M 1:25

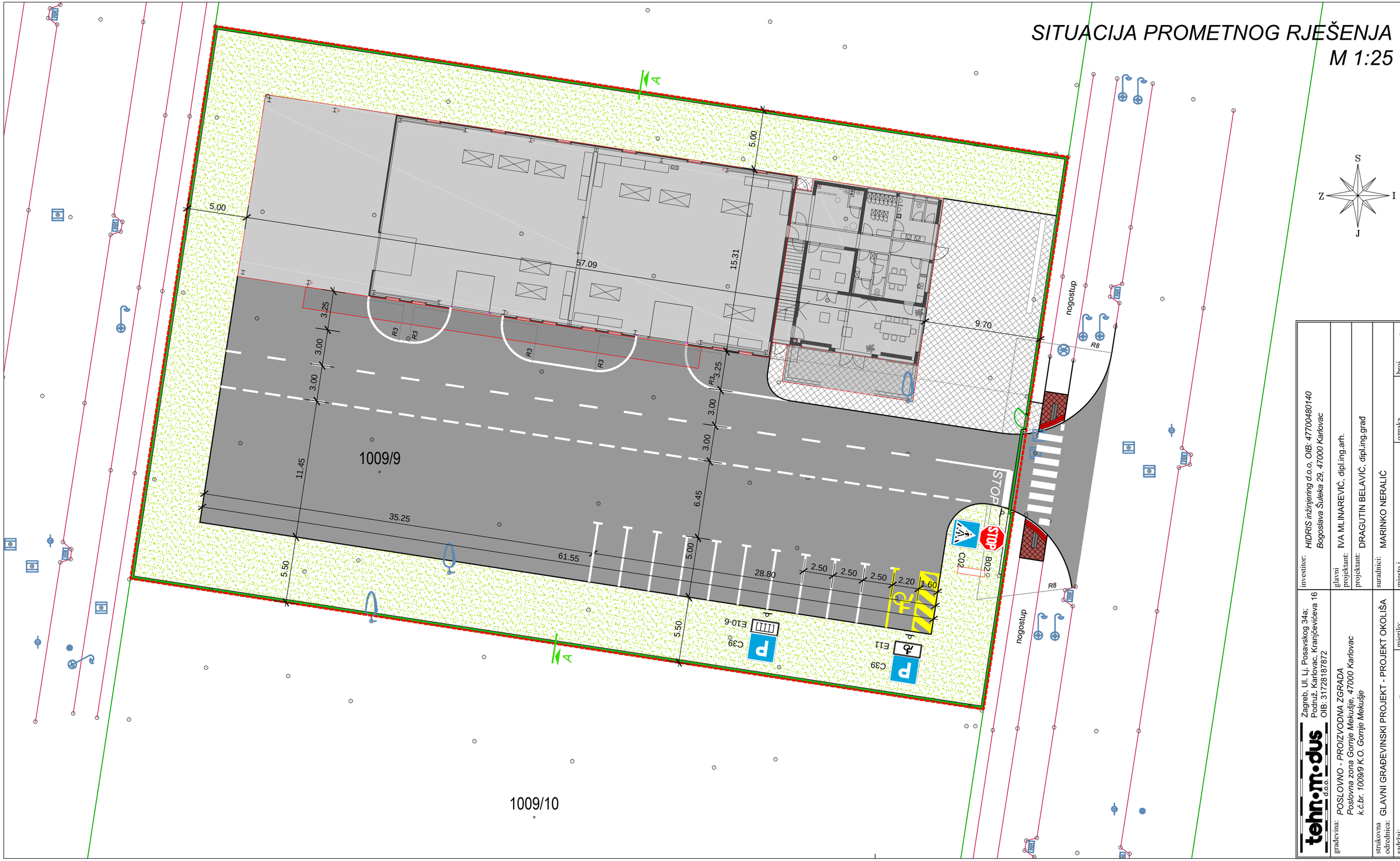

tehn•modus d.o.o. Zagreb, Ul. Lj. Posavskog 34a; Podruž. Karlovac, Kranjčevićeva 16 OIB: 31728187872	investitor: *HIDRIS inžinjering d.o.o, OIB: 47700480140 Bogoslava Šuleka 29, 47000 Karlovac*
gradevina: *POSLOVNO - PROIZVODNA ZGRADA Poslovna zona Gornje Mekušje, 47000 Karlovac k.č.br. 1009/9 K.O. Gornje Mekušje*	glavni projektant: IVA MLINAREVIĆ, dipl.ing.arh.
	projektant: DRAGUTIN BELAVIĆ, dipl.ing.grad
strukovna odrednica: GLAVNI GRAĐEVINSKI PROJEKT - PROJEKT OKOLIŠA	suradnici: MARINKO NERALIĆ
sadržaj: SITUACIJA PROMETNOG RJEŠENJA	mjerilo: 1:250 — mjesto i datum: Karlovac, travanj 2021. — oznaka projekta: P-34/21 — broj nacrta: 10.